EVW129

Anschlusskabel mit Buchse

ADOGH040SCS0005T04

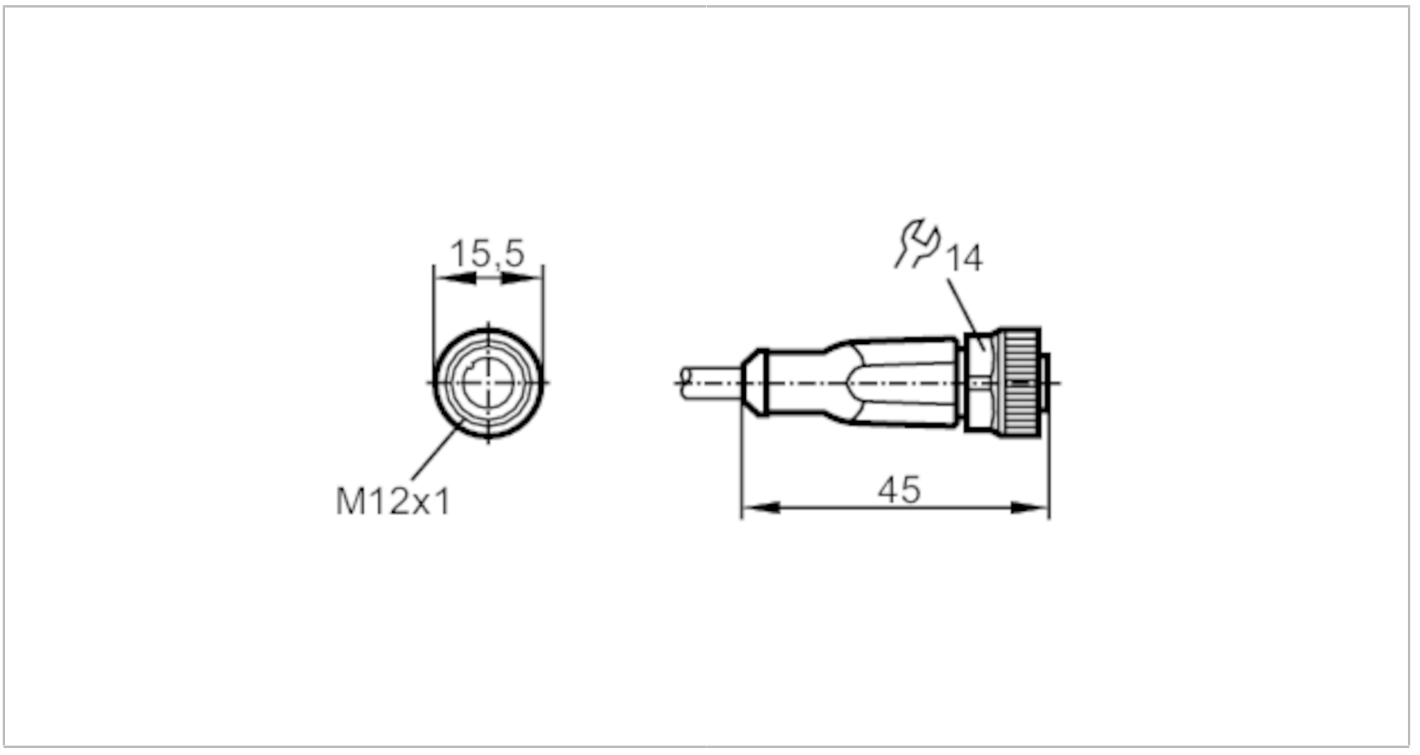

Einsatzbereich		
Besondere Eigenschaft		silikonfrei; halogenfrei; Vergoldete Kontakte; Schleppketteneignung
Applikation		Schweißapplikationen
Silikonfrei		ja
Elektrische Daten		
Betriebsspannung	[V]	< 250 AC / < 300 DC
Schutzklasse		II
Strombelastbarkeit gesamt	[A]	4
Umgebungsbedingungen		
Umgebungstemperatur	[°C]	-25...90
Hinweis zur Umgebungstemperatur		cULus: ...75
Umgebungstemperatur bewegt	[°C]	-25...90
Hinweis zur Umgebungstemperatur bewegt		cULus: ...75
Lagertemperatur	[°C]	-25...55
Lagerfeuchte	[%]	10...100
Sonstige klimatische Bedingungen für die Lagerung gemäß angegebener Klasse		1K22/ DIN 60721-3-1
Schutzart		IP 65; IP 67; IP 68; IP 69K

EVW129

Anschlusskabel mit Buchse

ADOGH040SCS0005T04

Mechanische Daten			
Gewicht	[g]	191,5	
Abmessungen	[mm]	15,5 x 15,5 x 45	
Werkstoffe		Gehäuse: TPU orange; Dichtung: FKM	
Werkstoff Überwurfmutter		Messing, antihaftbeschichtet	
Schleppketteneignung		ja	
Schleppketteneignung		Biegeradius bei flexiblem Einsatz	min. 10 x Kabeldurchmesser
		Verfahrgeschwindigkeit	max. 3,3 m/s bei 5 m horizontaler Verfahrlänge und max. Beschleunigung von 5 m/s²
		Biegezyklen	> 2 Mio.
		Torsionsbeanspruchung	± 180 °/m

Bemerkungen		
Verpackungseinheit		1 Stück

Elektrischer Anschluss

Kabel: 5 m, PUR, halogenfrei, orange, Ø 4,9 mm; nicht strahlenvernetzt (recyclebar); schweißfunkenbeständig; 4 x 0,34 mm² (42 x Ø 0,1 mm)

Elektrischer Anschluss - Buchse

Steckverbindung: 1 x M12, gerade; Arretierung: Messing, antihaftbeschichtet; Kontakte: vergoldet; Anzugsdrehmoment: 0,6...1,5 Nm

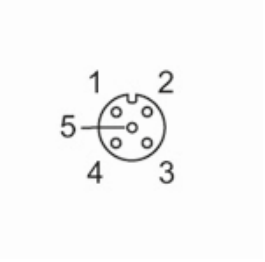

EVW129

Anschlusskabel mit Buchse

ADOGH040SCS0005T04

Anschluss

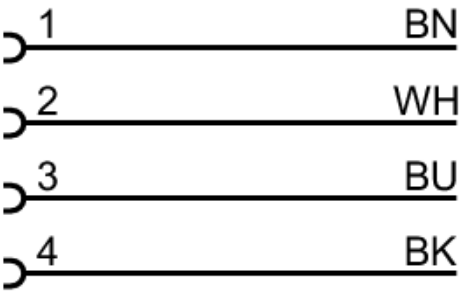

	Adernfarben :
BK =	schwarz
BN =	braun
BU =	blau
WH =	weiß

Diagramme und Kurven

Kennlinie für Derating

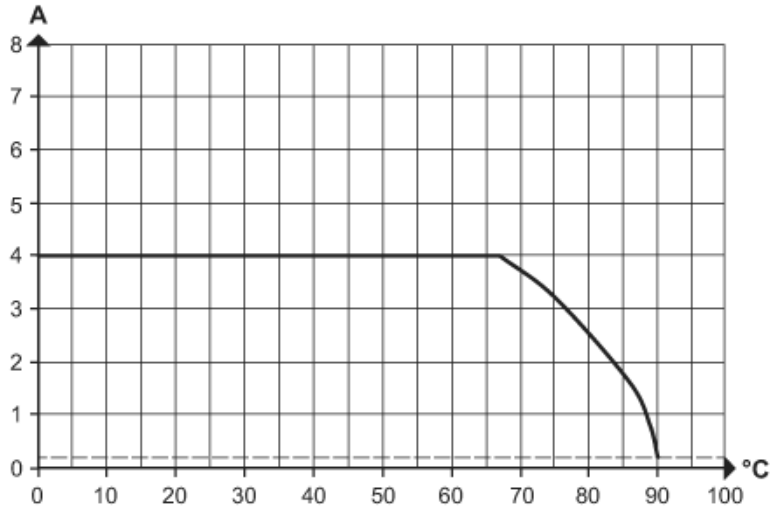

Derating Imax * 0,8 (DIN EN 60512-5-2)

X Umgebungstemperatur [°C]

Y Strom [A]