E40213

Einbauadapter für Strömungssensoren

SCREW-IN ADAPTER 1/2" SM

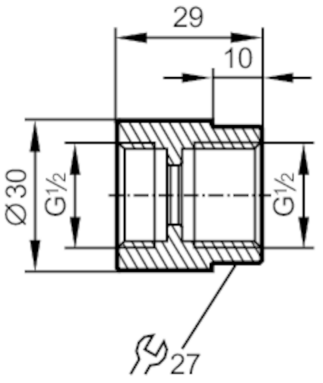

Reg31

Einsatzbereich		
Ausführung		für Strömungswächter SM6
Mechanische Daten		
Gewicht	[g]	188,5
Werkstoffe		Adapter: 1.4404 (Edelstahl / 316L); Dichtring: Centellen 18,5 x 12 x 3 mm
Sensorikanschluss		G 1/2
Prozessanschluss		Gewindeanschluss G 1/2
Zubehör		
Lieferumfang		Dichtringe: 2
Bemerkungen		
Verpackungseinheit		2 Stück