E40137

T-Stück

T-PIECE R3/4-M26X1.5-R3/4

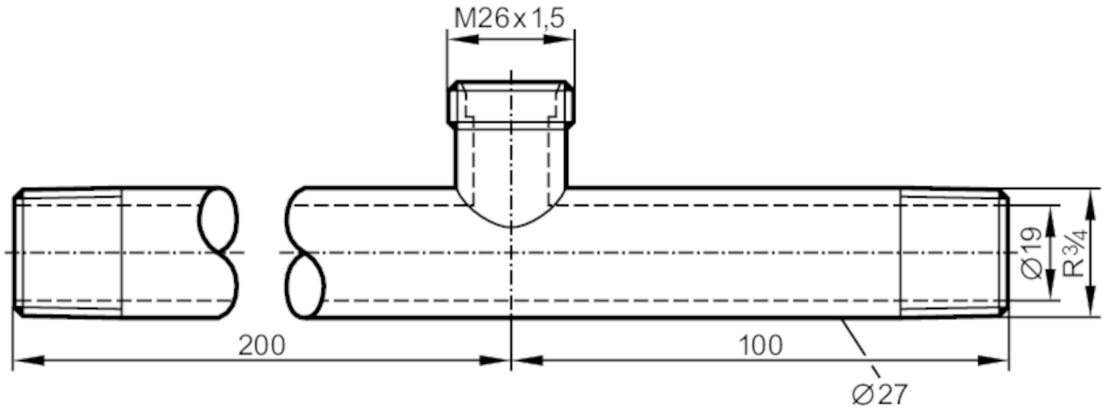

Einsatzbereich		
Ausführung		für Sensoren und Adapter mit Prozessanschluss M26x1,5
Durchflussbereich	[l/min]	0...20
Applikation		für den industriellen Einsatz
Medien		Flüssige und gasförmige Medien
Druckfestigkeit	[bar]	30
Zulassungen / Prüfungen		
Druckgeräterichtlinie		Gute Ingenieurpraxis; verwendbar für Medien der Fluidgruppe 2; Medien der Fluidgruppe 1 auf Anfrage
Mechanische Daten		
Gewicht	[g]	757,5
Werkstoffe		1.4571 (Edelstahl / 316Ti)
Sensorikanschluss		M26 x 1,5
Prozessanschluss		Gewindeanschluss R 3/4
Zubehör		
Zubehör optional		Adapter: 1 x M18 x 1,5, zur Adaption von Strömungssensoren, E40104
Bemerkungen		
Verpackungseinheit		1 Stück