IW5054

Induktiver Sensor

IW-3008-APKG/6M

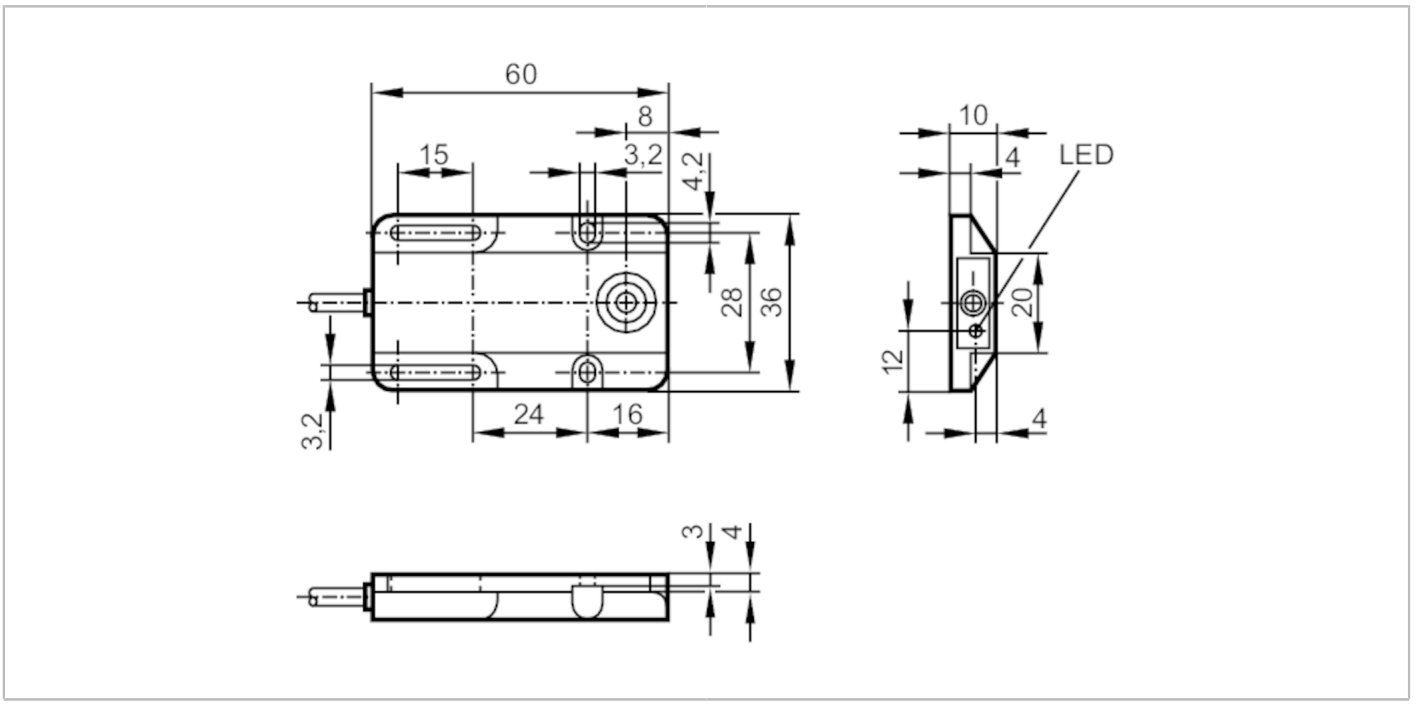

Produktmerkmale		
Elektrische Ausführung		PNP
Ausgangsfunktion		Öffner
Schaltabstand	[mm]	8
Gehäuse		Quaderförmig
Abmessungen	[mm]	60 x 36 x 10
Elektrische Daten		
Betriebsspannung	[V]	10...36 DC
Stromaufnahme	[mA]	15; (24 V)
Schutzklasse		II
Verpolungsschutz		ja
Ausgänge		
Elektrische Ausführung		PNP
Ausgangsfunktion		Öffner
Max. Spannungsabfall Schaltausgang DC	[V]	2,5
Dauerhafte Strombelastbarkeit des Schaltausgangs DC	[mA]	250
Schaltfrequenz DC	[Hz]	300
Kurzschlussschutz		ja
Ausführung Kurzschlussschutz		getaktet
Überlastfest		ja

IW5054

Induktiver Sensor

IW-3008-APKG/6M

Erfassungsbereich			
Schaltabstand	[mm]	8	
Realschaltabstand Sr	[mm]	8 ± 10 %	
Arbeitsabstand	[mm]	0...6,5	
Genauigkeit / Abweichungen			
Korrekturfaktor		Stahl: 1 / Edelstahl: 0,7 / Messing: 0,4 / Aluminium: 0,3 / Kupfer: 0,2	
Hysterese	[% von Sr]	1...15	
Schaltpunktdrift	[% von Sr]	-10...10	
Umgebungsbedingungen			
Umgebungstemperatur	[°C]	-25...80	
Schutzart		IP 67	
Zulassungen / Prüfungen			
EMV		EN 60947-5-2	
MTTF	[Jahre]	1893	
Mechanische Daten			
Gewicht	[g]	142	
Gehäuse		Quaderförmig	
Einbauart		nicht bündig einbaubar	
Abmessungen	[mm]	60 x 36 x 10	
Werkstoffe		PBT	
Anzeigen / Bedienelemente			
Anzeige		Schaltzustand	1 x LED, gelb
Bemerkungen			
Verpackungseinheit		1 Stück	

IW5054

Induktiver Sensor

IW-3008-APKG/6M

Elektrischer Anschluss

Kabel: 6 m, PVC; 3 x 0,14 mm²

Anschluss

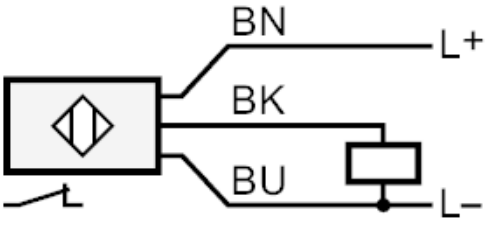

	Adernfarben :
BN =	braun
BU =	blau
BK =	schwarz