E21203

Montageset für Positionssensoren

M12 ANGLE BRACKET **500**

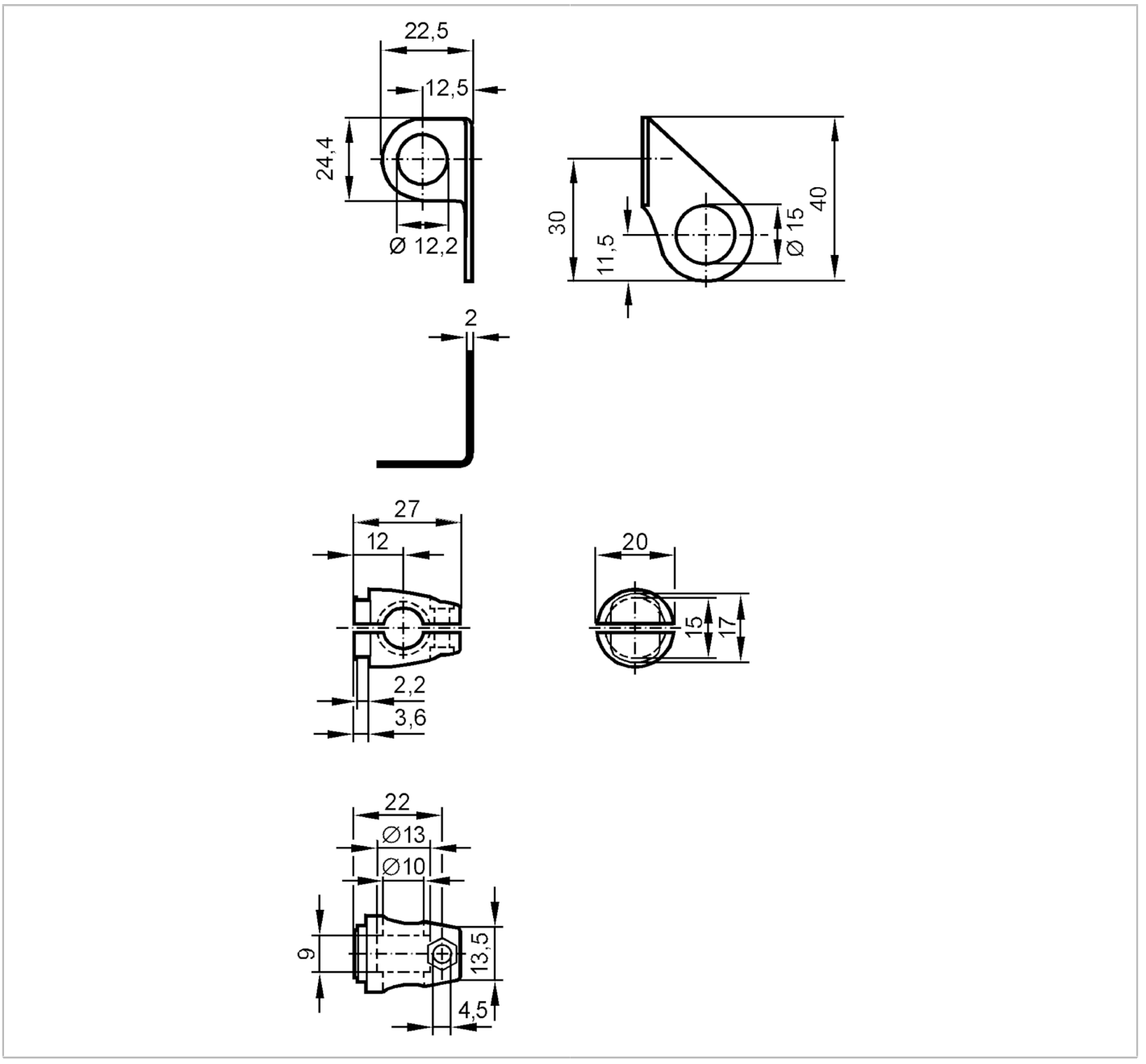

Einsatzbereich		
Ausführung		Klemmzylindermontage
Mechanische Daten		
Gewicht	[g]	53
Montageart		Rundprofil; (Ø 10 mm)
Abmessungen	[mm]	Ø 12,2
Werkstoffe		Halteelement: 1.4571 (Edelstahl / 316Ti); Klemmzylinder: 1.4408 (Edelstahl)
Bemerkungen		
Verpackungseinheit		1 Stück