E11589

Buchse mit CAN-Bus Abschlusswiderstand

SDOGH050ZDAFKPG

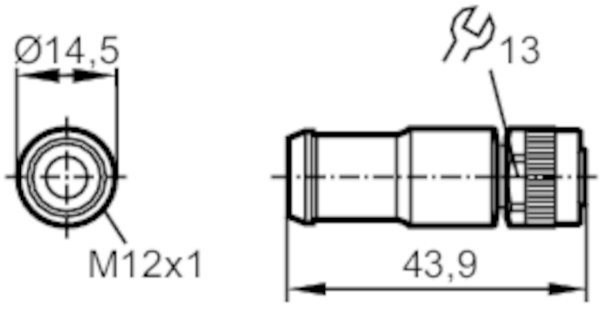

Einsatzbereich		
Applikation		CAN-Bus
Umgebungsbedingungen		
Umgebungstemperatur	[°C]	-40...85
Schutzart		IP 68
Mechanische Daten		
Gewicht	[g]	11,2
Abmessungen	[mm]	14,5 x 14,5 x 43,9
Werkstoffe		TPU; Dichtung: FKM
Werkstoff Griffkörper		TPU
Werkstoff Überwurfmutter		Zinkdruckguss, vernickelt
Bemerkungen		
Verpackungseinheit		1 Stück

Elektrischer Anschluss - Buchse

Steckverbindung: 1 x M12, gerade; Griffkörper: TPU; Arretierung: Zinkdruckguss, vernickelt

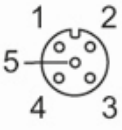

E11589

Buchse mit CAN-Bus Abschlusswiderstand

SDOGH050ZDAFKPG

Anschluss

