IB500140

INDUKTIVE SENSOREN • ERHÖHTE UMGEBUNGSTEMPERATUR

Sensor Induktiv, M50x1,5 88lang, bündig, Sn: 20, 10-35V DC, 0-180°C, PNP NO, Lemo-Stecker, IP50, VA

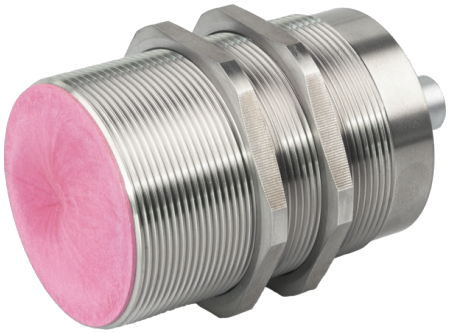

MECHANISCHE EIGENSCHAFTEN

Ausrichtung der Kabeleinführung	axial
Bauform	Zylinder, Gewinde
Druckfest	-
Gewindelänge	60 mm
Gewindemaß metrisch	50
Gewindesteigung	1.5 mm
Kabelzuführung	axial
Länge des Sensors	88 mm
Mechanische Einbaubedingung für Sensor	bündig
Schutzart (IP)	IP50
Umgebungstemperatur	0 °C ... 180 °C
Werkstoff der aktiven Fläche des Sensors	Vectra®
Werkstoff des Gehäuses	Edelstahl 1.4305

ELEKTRISCHE EIGENSCHAFTEN

Ansprechzeit	5 ms
Ausführung der Schaltfunktion	Schließer
Ausführung des elektrischen Anschlusses	Lemo-Stecker
Ausführung des Schaltausgangs	PNP
Bemessungsschaltstrom	150 mA
Bereitschaftsverzögerung	10 ms
Betriebsspannung	10 V ... 35 V
Geeignet für Sicherheitsfunktionen	-
Hysterese	15 %
Kaskadierbar	-
Kurzschlussfest	+
Leerlaufstrom	15 mA
Normmessplatte	50x50x1
Relative Wiederholgenauigkeit	3 %
Restwelligkeit	10 %
Schaltabstand	20 mm
Schaltfrequenz	100 Hz
Spannungsabfall	2 V

ELEKTRISCHE EIGENSCHAFTEN

Spannungsart	DC
Verpolungssicher	+

Weiteres

Verpackungsmaße	99.0mm x 60mm x 160mm
Versandgewicht	0.55kg
Warennummer	85365019

Klassifizierung

ipf Produktgruppe	202
eClass 8.0	27270101
eClass 9.0	27270101
eClass 9.1	27270101
ETIM-5.0	EC002714
ETIM-6.0	EC002714
ETIM-7.0	EC002714

Anschluss

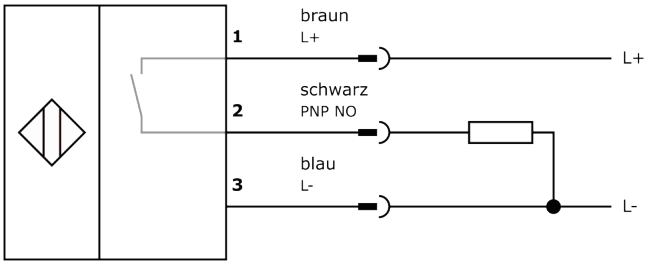

Massbild

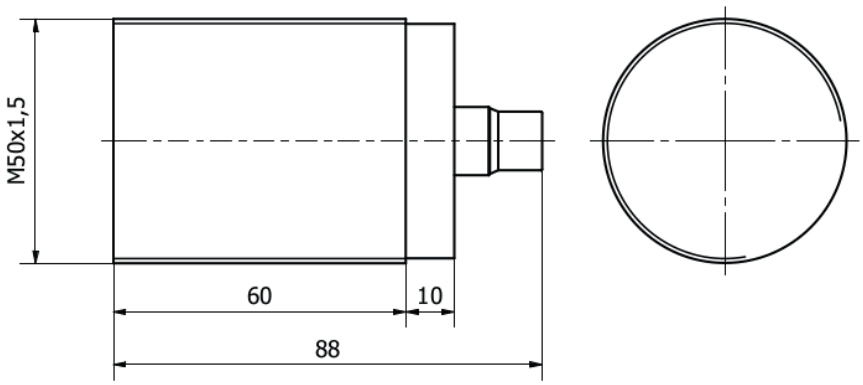

Einbau

Einbau / Installation darf nur durch eine Elektrofachkraft erfolgen!

Entsorgung

Sicherheitshinweise

Bitte vergewissern Sie sich vor Inbetriebnahme, dass alle ggf. in der Produktdokumentation aufgeführten Sicherheitshinweise beachtet wurden.
Bei direkter Auswirkung auf die Personensicherheit ist die Anwendung dieser Produkte untersagt.
LED-Lichtsysteme können sehr intensive Strahlung erzeugen, die bei unsachgemäßer Verwendung ggf. die Augen schädigen kann. Für Schä-

den, die durch unsachgemäßen Gebrauch oder Anschluss entstehen, kann der Hersteller nicht verantwortlich gemacht werden.