AL1400

IO-Link Master mit PROFINET-Schnittstelle

IO-Link Master PFL PN 4P IP67

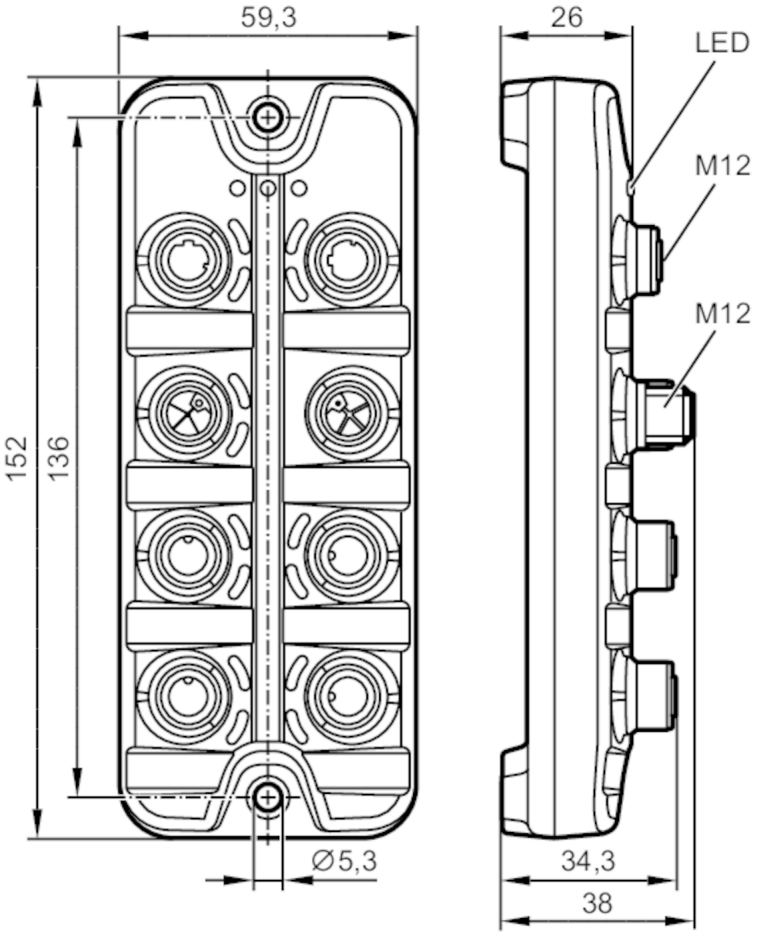

IO-Link

Einsatzbereich		
Applikation		E/A-Module für den Feldeinsatz
Durchschleiffunktion		Spannungsversorgung; Feldbusschnittstelle
Elektrische Daten		
Betriebsspannung	[V]	20...30 DC; (US; nach SELV/PELV)
Stromaufnahme	[mA]	300...3900; (US)
Schutzklasse		III
Zusätzliche Spannungsversorgung	[V]	20...30 DC; (UA)
Aktuatorversorgung UA		
Strombelastbarkeit gesamt	[A]	8
Strombelastbarkeit je Port	[A]	2; (einstellbar: 0...2; Werkseinstellung: 2)
Sensorversorgung US		
Strombelastbarkeit gesamt	[A]	3,6
Strombelastbarkeit je Port	[A]	2; (einstellbar: 0...2; Werkseinstellung: 0,45)

AL1400

IO-Link Master mit PROFINET-Schnittstelle

IO-Link Master PFL PN 4P IP67

Ein-/Ausgänge		
Gesamtzahl der Ein- und Ausgänge		8; (konfigurierbar)
Anzahl der Ein- und Ausgänge		Anzahl der digitalen Eingänge: 4; Anzahl der digitalen Ausgänge: 8
Eingänge		
Anzahl der digitalen Eingänge		4; (IO-Link Port Class B: 4 x 1)
Schaltpegel High	[V]	11...30
Schaltpegel Low	[V]	0...5
Kurzschlussfestigkeit Digitaleingänge		ja
Ausgänge		
Anzahl der digitalen Ausgänge		8; (IO-Link Port Class B: 4 x 2)
Kurzschlussfest		ja
Aktuatorversorgung UA		
Strombelastbarkeit je Ausgang	[mA]	2000
Sensorversorgung US		
Strombelastbarkeit je Ausgang	[mA]	2000
Schnittstellen		
Kommunikationsschnittstelle		Ethernet; IO-Link
Ethernet		
Übertragungsstandard		10Base-T; 100Base-TX
Übertragungsrate		10; 100
Protokoll		PROFINET
Werkseinstellungen		IP-Adresse: 0.0.0.0
		Subnetzmaske: 0.0.0.0
		Gateway IP-Adresse: 0.0.0.0
		MAC-Adresse: siehe Typenschild
Hinweis zu Schnittstellen		CC-C (Conformance Class C); S2-Redundanz; Configuration in Run (CiR); IRT-Fähigkeit; SNMP
IO-Link Master		
Übertragungstyp		COM1 (4,8 kBaud); COM2 (38,4 kBaud); COM3 (230,4 kBaud)
IO-Link Revision		1.1
Anzahl Ports Class B		4
Umgebungsbedingungen		
Umgebungstemperatur	[°C]	-25...60
Lagertemperatur	[°C]	-25...85
Max. zulässige relative Luftfeuchtigkeit	[%]	90
Schutzart		IP 65; IP 66; IP 67
Verschmutzungsgrad		2

AL1400

IO-Link Master mit PROFINET-Schnittstelle

IO-Link Master PFL PN 4P IP67

Zulassungen / Prüfungen			
EMV		EN 61000-6-2	
		EN 61000-6-4	
Schockfestigkeit		DIN EN 60068-2-27	
Vibrationsfestigkeit		DIN EN 60068-2-64 2009-04	
		DIN EN 60068-2-6 2008-10	

Mechanische Daten		
Gewicht	[g]	308,1
Werkstoffe		Gehäuse: PA; Buchse: Messing vernickelt

Bemerkungen	
Bemerkungen	Weitere Informationen entnehmen Sie bitte der Betriebsanleitung.
Verpackungseinheit	1 Stück

Elektrischer Anschluss

Elektrischer Anschluss - Ethernet

Steckverbindung: M12



IN / OUT XF1, XF2

1	TX +
2	RX +
3	TX -
4	RX -
5	nicht belegt

Elektrischer Anschluss - Prozessanschluss

Steckverbindung: M12

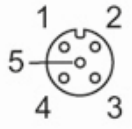

IO-Link Port Class B X1...X4

1	Sensorversorgung (US) L +
2	digitaler Ausgang (UA) L+
3	Sensorversorgung (US) L-
4	C/Q IO-Link
5	Aktuatorversorgung (UA) L-

AL1400

IO-Link Master mit PROFINET-Schnittstelle

IO-Link Master PFL PN 4P IP67

Elektrischer Anschluss - Spannungsversorgung IN

Steckverbindung: M12



XD1

1	+ 24 V DC (US) braun
2	GND (UA) weiß
3	GND (US) blau
4	+ 24 V DC (UA) schwarz
5	FE grau

Elektrischer Anschluss - Spannungsversorgung OUT

Steckverbindung: M12



XD2

1	+ 24 V DC (US) braun
2	GND (UA) weiß
3	GND (US) blau
4	+ 24 V DC (UA) schwarz
5	FE grau