E11820

Spannband für Rundzylinder

FIXING STRAP CLEAN-LINE CYL

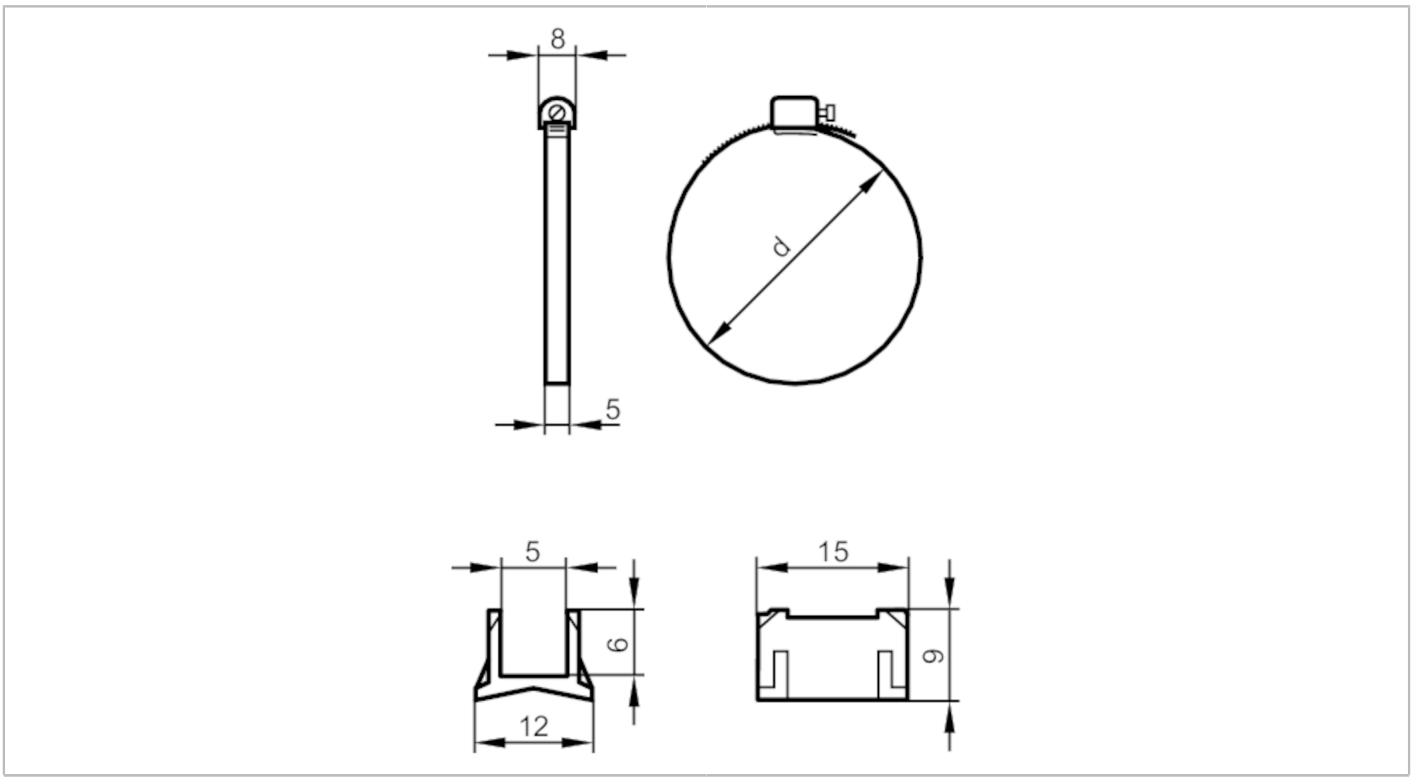

Mechanische Daten		
Gewicht	[g]	7,8
Abmessungen	[mm]	Ø 50
Werkstoffe		Adapter: PA; Spannband: 1.4305 (Edelstahl / 303)
Kolbendurchmesser	[mm]	50
Spannbereich	[mm]	48...59
Zubehör		
Lieferumfang		Adapter:, für Bauformen, MKT
Bemerkungen		
Verpackungseinheit		1 Stück