IF5759

Induktiver Sensor

IFA2002-FRKG/V4A/US-100-IRF RT

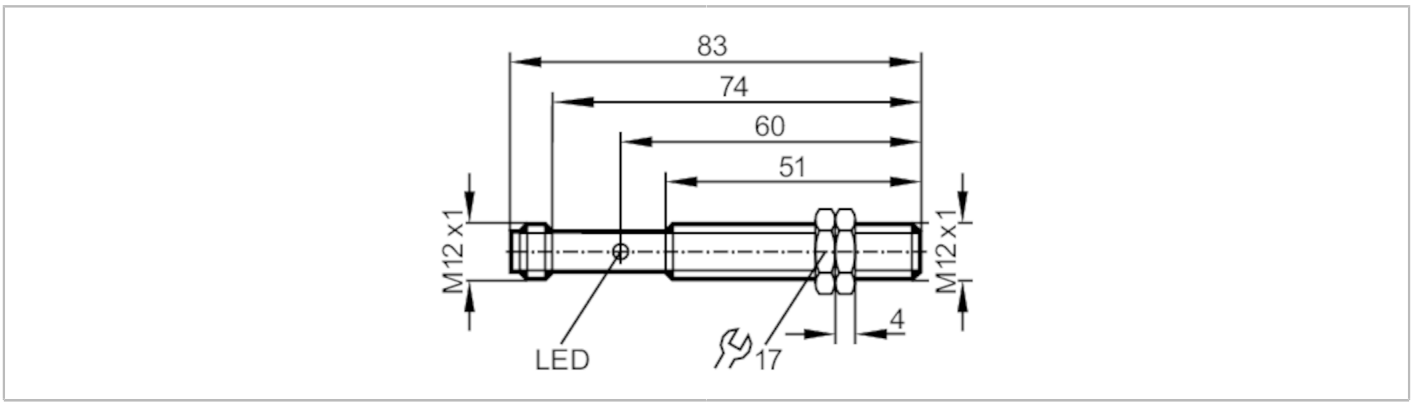

Produktmerkmale		
Elektrische Ausführung		PNP/NPN
Ausgangsfunktion		Schließer / Öffner; (wählbar)
Schaltabstand	[mm]	2
Gehäuse		Gewindebauform
Abmessungen	[mm]	M12 x 1 / L = 83
Einsatzbereich		
Besondere Eigenschaft		Vergoldete Kontakte
Elektrische Daten		
Betriebsspannung	[V]	10...55 DC
Schutzklasse		III
Verpolungsschutz		ja
Ausgänge		
Elektrische Ausführung		PNP/NPN
Ausgangsfunktion		Schließer / Öffner; (wählbar)
Max. Spannungsabfall Schaltausgang DC	[V]	4,6
Mindestlaststrom	[mA]	4
Max. Reststrom	[mA]	0,5
Dauerhafte Strombelastbarkeit des Schaltausgangs DC	[mA]	400
Schaltfrequenz DC	[Hz]	1100
Kurzschlussschutz		ja
Ausführung Kurzschlussschutz		getaktet
Überlastfest		ja
Erfassungsbereich		
Schaltabstand	[mm]	2
Realschaltabstand Sr	[mm]	2 ± 10 %
Arbeitsabstand	[mm]	0...1,6

IF5759

Induktiver Sensor

IFA2002-FRKG/V4A/US-100-IRF RT

Genauigkeit / Abweichungen			
Korrekturfaktor		Stahl: 1 / Edelstahl: 0,7 / Messing: 0,4 / Aluminium: 0,3 / Kupfer: 0,2	
Hysterese	[% von Sr]	1...15	
Schaltpunktdrift	[% von Sr]	-10...10	
Umgebungsbedingungen			
Umgebungstemperatur	[°C]	-25...80	
Schutzart		IP 67	
Zulassungen / Prüfungen			
EMV		EN 60947-5-2	
		EN 55011	Klasse B
MTTF	[Jahre]	1815	
Mechanische Daten			
Gewicht	[g]	34,6	
Gehäuse		Gewindebauform	
Einbauart		bündig einbaubar	
Abmessungen	[mm]	M12 x 1 / L = 83	
Gewindebezeichnung		M12 x 1	
Werkstoffe		1.4571 (Edelstahl / 316Ti); aktive Fläche: PBT	
Anzeigen / Bedienelemente			
Anzeige		Schaltzustand	1 x LED, rot
Zubehör			
Lieferumfang		Befestigungsmuttern: 2	
Bemerkungen			
Verpackungseinheit		1 Stück	

Elektrischer Anschluss - Stecker

Steckverbindung: 1 x M12; Kontakte: vergoldet



IF5759

Induktiver Sensor

IFA2002-FRKG/V4A/US-100-IRF RT

