AY000046
ZUBEHÖR • MONTAGE

Zubehör Sensor, Ø6,5mm, Kunststoff, für Sensor 6,5mm, für Wandmontage, Schraubbefestigung



MECHANISCHE EIGENSCHAFTEN

Befestigungsart	Schraubbefestigung
Durchmesser	6.5 mm
für Sensor	6,5mm
Werkstoff	Kunststoff
Zur Befestigung an	Wandmontage

Weiteres

Verpackungsmaße	100mm x 12.0mm x 120mm
Versandgewicht	0kg
Warennummer	39269097

Klassifizierung

ipf Produktgruppe	900
eClass 8.0	27279202
eClass 9.0	27273701
eClass 9.1	27273701
ETIM-5.0	EC000127
ETIM-6.0	EC000127
ETIM-7.0	EC000127

Anschluss

Massbild

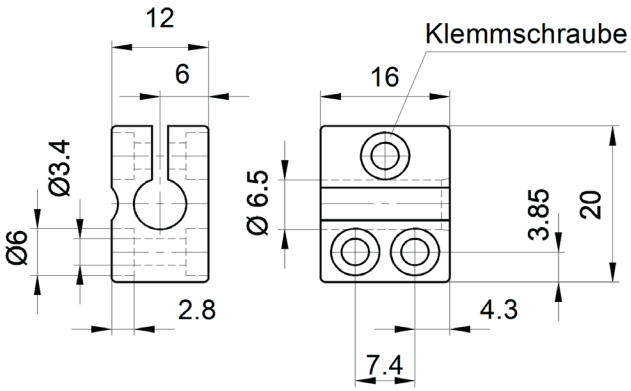

Einbau

Einbau / Installation darf nur durch eine Elektrofachkraft erfolgen!

Entsorgung

Sicherheitshinweise

Bitte vergewissern Sie sich vor Inbetriebnahme, dass alle ggf. in der Produktdokumentation aufgeführten Sicherheitshinweise beachtet wurden.
Bei direkter Auswirkung auf die Personensicherheit ist die Anwendung dieser Produkte untersagt.
LED-Lichtsysteme können sehr intensive Strahlung erzeugen, die bei unsachgemäßer Verwendung ggf. die Augen schädigen kann. Für Schäden, die durch unsachgemäßen Gebrauch oder Anschluss entstehen, kann der Hersteller nicht verantwortlich gemacht werden.