IN120126

INDUKTIVE SENSOREN • ERHÖHTER SCHALTABSTAND

Sensor Induktiv, M12x1 60lang, nicht bündig, Sn: 10, 10-30V DC, PNP NO, M12-Steckverbinder 3polig, IP67, Messing verchromt



MECHANISCHE EIGENSCHAFTEN

Ausrichtung der Kabeleinführung	axial
Bauform	Zylinder, Gewinde
Beschichtung Gehäuse	verchromt
Druckfest	-
Gewindelänge	35 mm
Gewindemaß metrisch	12
Gewindesteigung	1 mm
Kabelzuführung	axial
Länge des Sensors	60 mm
Mechanische Einbaubedingung für Sensor	nicht bündig
Schutzart (IP)	IP67
Umgebungstemperatur	-25 °C ... 70 °C
Werkstoff des Gehäuses	Messing

ELEKTRISCHE EIGENSCHAFTEN

Ausführung der Schaltfunktion	Schließer
Ausführung des elektrischen Anschlusses	Steckverbinder M12
Ausführung des Schaltausgangs	PNP
Bemessungsschaltstrom	200 mA
Betriebsspannung	10 V ... 30 V
Geeignet für Sicherheitsfunktionen	-
Hysterese	10 %
Kaskadierbar	-
Korrekturfaktor (Alu)	0.4
Korrekturfaktor (Cu)	0.45
Korrekturfaktor (Ms)	0.56
Korrekturfaktor (St37)	1
Korrekturfaktor (VA)	0.77
Kurzschlussfest	+
Leerlaufstrom	10 mA
Mit LED-Anzeige	+
Normmessplatte	30x30x1
Polzahl	3

ELEKTRISCHE EIGENSCHAFTEN

Relative Wiederholgenauigkeit	3 %
Schaltabstand	10 mm
Schaltfrequenz	400 Hz
Spannungsabfall	2 V
Spannungsart	DC
Verpolungssicher	+

Weiteres

Verpackungsmaße	100mm x 17.0mm x 120mm
Versandgewicht	0.03kg
Warennummer	85365019

Klassifizierung

ipf Produktgruppe	201
eClass 8.0	27270101
eClass 9.0	27270101
eClass 9.1	27270101
ETIM-5.0	EC002714
ETIM-6.0	EC002714
ETIM-7.0	EC002714

Anschluss

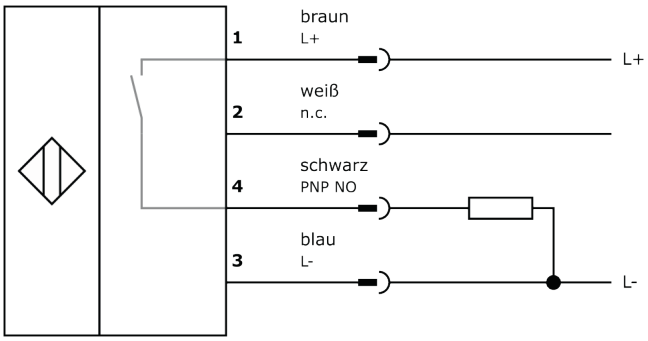

Massbild

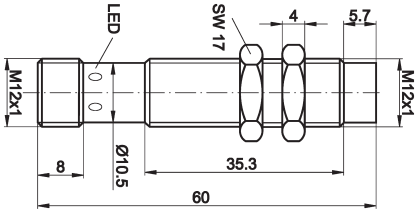

Einbau

Einbau / Installation darf nur durch eine Elektrofachkraft erfolgen!

Entsorgung

Sicherheitshinweise

Bitte vergewissern Sie sich vor Inbetriebnahme, dass alle ggf. in der Produktdokumentation aufgeführten Sicherheitshinweise beachtet wurden.
Bei direkter Auswirkung auf die Personensicherheit ist die Anwendung dieser Produkte untersagt.
LED-Lichtsysteme können sehr intensive Strahlung erzeugen, die bei unsachgemäßer Verwendung ggf. die Augen schädigen kann. Für Schäden, die durch unsachgemäßen Gebrauch oder Anschluss entstehen, kann der Hersteller nicht verantwortlich gemacht werden.