OL400321

FASEROPTISCHE SENSOREN • LICHTLEITER-VERSTÄRKER

Lichtleiter-Verstärker, 42x84x40mm, 10-35V DC, 1x PNP/NPN NC/NO, M12-Steckverbinder 4polig, IP65, Aluminium, Infrarotlicht



MECHANISCHE EIGENSCHAFTEN

Ausführung des mechanischen Anschlusses	Verschraubung M18
Auswurfkontrolle	-
Bauform	Quader
Biegsam	-
Breite des Verstärkers	40 mm
Erhöhte Umgebungstemperatur ≤ 180°C	-
Erhöhte Umgebungstemperatur ≤ 300°C	-
Höhe des Verstärkers	42 mm
Länge des Verstärkers	83.5 mm
Lichtleiter mit biegsamer Spitze	-
Lichtleiter mit kleinem Biegeradius	-
Schutzart (IP)	IP65
Stanzwerkzeuge	-
starke Erschütterungen/Bewegungen	-
starke Verschmutzung	-
Umgebungstemperatur	-10 °C ... 60 °C
Werkstoff des Gehäuses	Aluminium

ELEKTRISCHE EIGENSCHAFTEN

Alarmausgang	-
Ansprech-/Abfallzeit	1 ms
Anzahl der Halbleiter-Ausgänge mit Meldefunktion	1
Anzahl der Schaltausgänge	1
Ausführung der Anzeige	LED
Ausführung der Schaltfunktion	Öffner/Schließer
Ausführung des elektrischen Anschlusses	Steckverbinder M12
Ausführung des Schaltausgangs	PNP/NPN
Bemessungsschaltstrom	400 mA
Betriebsspannung	10 V ... 35 V
Einstellung über Teach-In	-
Einstellverfahren	manuelle Einstellung
Hysterese	15 %
Kurzschlussfest	+

ELEKTRISCHE EIGENSCHAFTEN

Leerlaufstrom	30 mA
Mit LED-Anzeige	+
Polzahl	4
Schaltfrequenz	500 Hz
Spannungsabfall	2 V
Spannungsart	DC
Tastfunktion	hell-/dunkelschaltend
Verpolungssicher	+
Zeitfunktion	-

OPTISCHE EIGENSCHAFTEN

Lichtart	Infrarotlicht
Lichtleiter für Aufsatzoptik	-
Lichtleiter mit koaxialem Aufbau	-
Lichtleiter mit linienförmigem Lichtstrahl	-
Wellenlänge des Sensors	880 nm

SONSTIGE EIGENSCHAFTEN

Zuführtechnik	-

Weiteres

Verpackungsmaße	43.0mm x 43.0mm x 105.0mm
Versandgewicht	0.2kg
Warennummer	85365019

Klassifizierung

ipf Produktgruppe	152
eClass 8.0	27270905
eClass 9.0	27270905
eClass 9.1	27270905
ETIM-5.0	EC002651
ETIM-6.0	EC002651
ETIM-7.0	EC002651

Anschluss

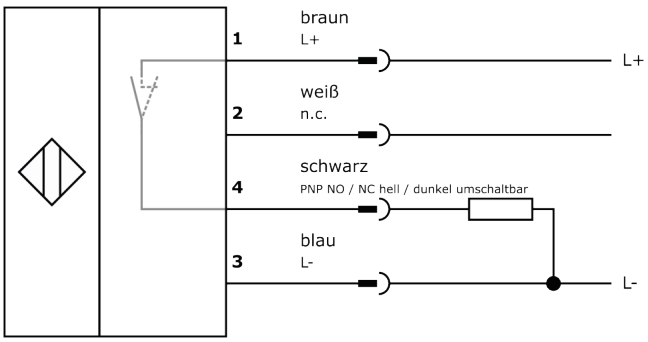

Massbild

Einbau



Einbau / Installation darf nur durch eine Elektrofachkraft erfolgen!

Entsorgung



Sicherheitshinweise

Bitte vergewissern Sie sich vor Inbetriebnahme, dass alle ggf. in der Produktdokumentation aufgeführten Sicherheitshinweise beachtet wurden.
Bei direkter Auswirkung auf die Personensicherheit ist die Anwendung dieser Produkte untersagt.
LED-Lichtsysteme können sehr intensive Strahlung erzeugen, die bei unsachgemäßer Verwendung ggf. die Augen schädigen kann. Für Schäden, die durch unsachgemäßen Gebrauch oder Anschluss entstehen, kann der Hersteller nicht verantwortlich gemacht werden.