PS130075

Laser-Sensoren ● Einweglichtschranken Sender

Sensor Laser, Einweglichtschranke Sender, 64x14x12mm, Blende Ø1mm, Sn: 5m, 12-32V DC, M8-Steckverbinder 3polig, IP67, Messing vernickelt+Glas, Laserdiode, Rotlicht



Optische Sensoren arbeiten berührungslos. Sie erfassen Objekte, unabhängig von ihrer Beschaffenheit (z.B. Form, Farbe, Oberflächenstruktur, Material). Die grundsätzliche Funktionsweise beruht auf dem Senden und Empfangen von Licht. Es werden drei Varianten unterschieden: 1. Die Einweglichtschranke besteht aus zwei separaten Geräten, einem Sender und einem Empfänger, die aufeinander ausgerichtet werden. Wenn der Lichtstrahl zwischen beiden Geräten unterbrochen wird, wechselt der im Empfänger integrierte Schaltausgang seinen Zustand. 2. Bei der Reflexlichtschranke befinden sich Sender und Empfänger in einem Gerät. Der gesendete Lichtstrahl wird von einem gegenüber zu montierenden Reflektor auf den Empfänger reflektiert. Sobald der Lichtstrahl unterbrochen wird wechselt der im Gerät integrierte Schaltausgang seinen Zustand. 3. Beim Lichttaster befinden sich Sender und Empfänger in einem Gerät. Der gesendete Lichtstrahl wird vom zu erfassenden Objekt reflektiert. Sobald der Empfänger das reflektierte Licht erfasst, wechselt der im Gerät integrierte Schaltausgang seinen Zustand.

Elektrische Eigenschaften

Ausführung des elektrischen Anschlusses	Steckverbinder M8
Betriebsspannung (DC)	12 - 32 V
Funktionstest	Ja
Laserleistung	1 mW
Leerlaufstrom	60 mA
Leerlaufstrom-Sender	60 mA
Mit LED-Anzeige	Ja
Mit LED Anzeige (Betrieb)	Ja
Polzahl	3
Schaltabstand	0 - 5000 mm
Verpolungssicher	Ja

Mechanische Eigenschaften

Bauform	Quader
Beschichtung Gehäuse	vernickelt
Blende-Durchmesser	1 mm
Breite des Sensors	12 mm
Höhe des Sensors	64 mm
Lagertemperatur	85 °C
Länge des Sensors	14 mm
Schutzart (IP)	IP67
Umgebungstemperatur	-20 - 50 °C
Volumen	Klein

Optische Eigenschaften

Laserklasse	Klasse 1
Lichtart	Laserdiode, Rotlicht
Lichtfleck	0,79 mm²
Lichtstrahlform	Punkt
Wellenlänge des Sensors	670 nm

Sonstige Eigenschaften

Ausführung	Sensoren/Einweglichtschranke Sender
Lieferumfang	Sender

Klassifizierung

eClass 7.0	27270901
eClass 7.1	27270901
eClass 8.0	27270901
eClass 9.0	27270901
eClass 9.1	27270901
ETIM 8	EC002716 Einweg-Lichtschranke

Weiteres

IPF Produktgruppe	160 Lasersensoren
Verpackungsmaße	123 x 77 x 25 mm
Bruttogewicht	66 g
Zolltarifnummer	85365019
WEEE-Nummer	40951076

Massbild

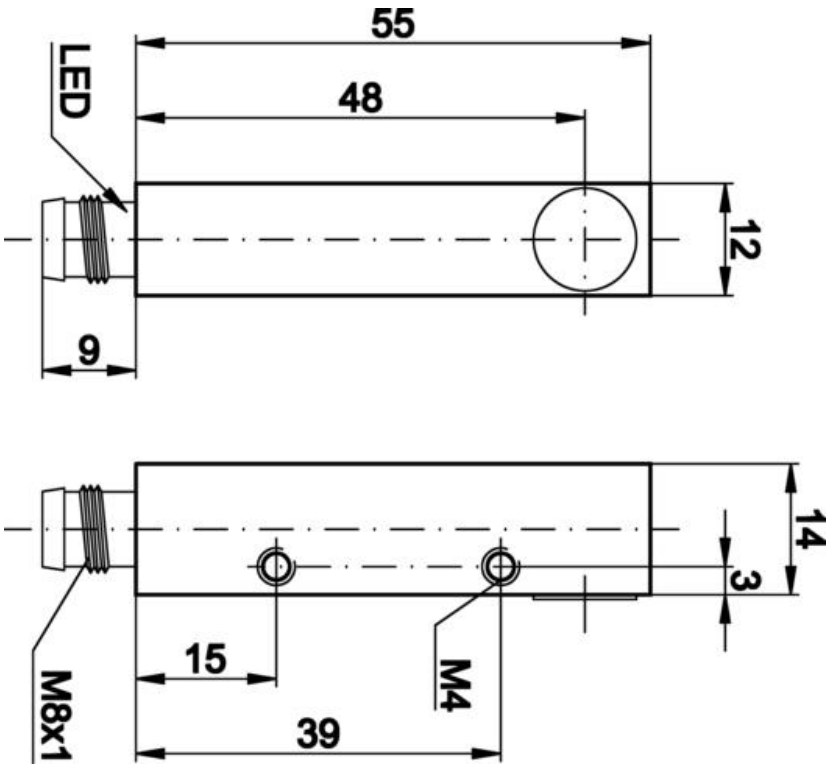

Anschlussbild

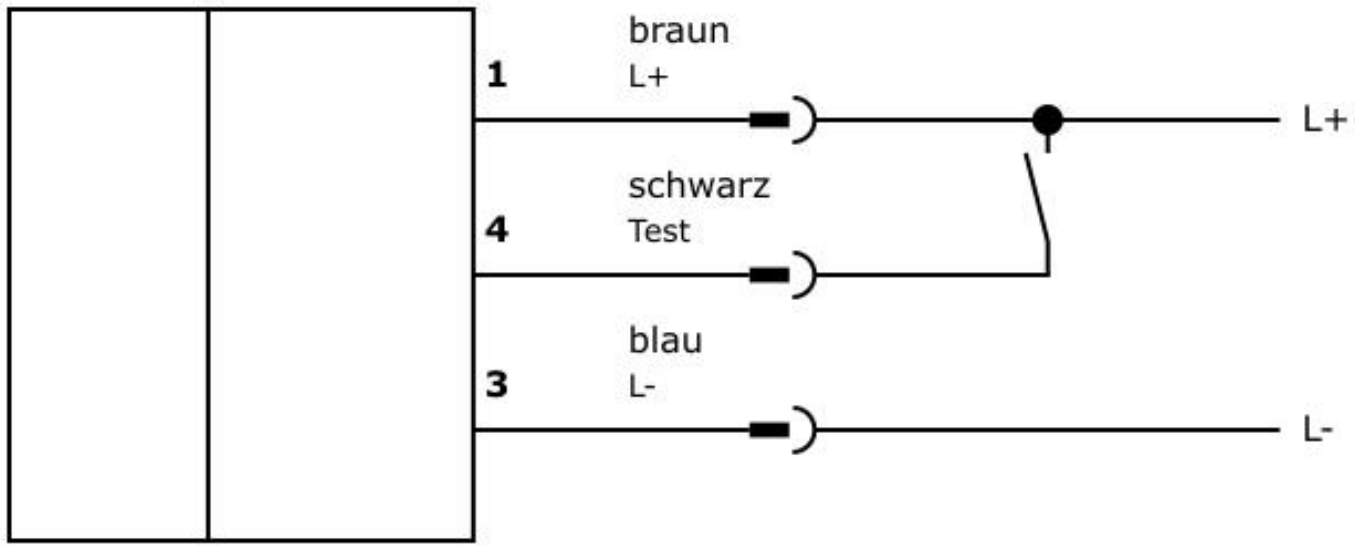

Einbau

Einbau / Installation darf nur durch eine Elektro-fachkraft erfolgen!

Entsorgung

Sicherheitshinweise

Bitte vergewissern Sie sich vor Inbetriebnahme, dass alle ggf. in der Produktdokumentation aufgeführten Sicherheitshinweise beachtet wurden.

Bei direkter Auswirkung auf die Personensicherheit ist die Anwendung dieser Produkte untersagt.

Passendes Anschluss- und Montagezubehör finden Sie auf unserer Homepage: www.ipf.de.