SF6201

Strömungssensor zum Anschluss an eine Auswerteeinheit

SFG10ABB /US-100

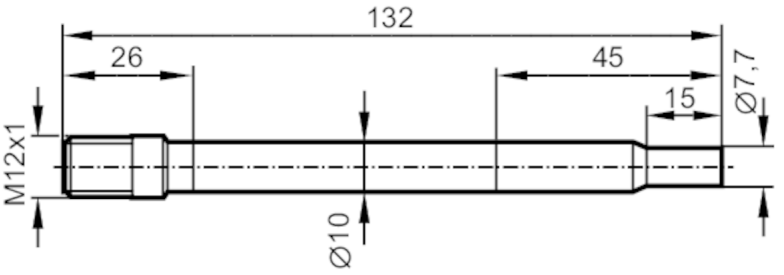

Reg31

Produktmerkmale		
Stablänge L	[mm]	15...107
Prozessanschluss		Ø 10 mm
Einsatzbereich		
Besondere Eigenschaft		Vergoldete Kontakte
Applikation		Hochtemperaturbereich
Montage		Bauform für Klemmadapter
Medien		Flüssige Medien; Gasförmige Medien
Mediumtemperatur	[°C]	-25...80
Druckfestigkeit	[bar]	30
Flüssige Medien		
Applikation		Hochtemperaturbereich
Montage		Bauform für Klemmadapter
Mediumtemperatur	[°C]	-25...80
Gasförmige Medien		
Mediumtemperatur	[°C]	-25...80
Elektrische Daten		
Anschluss an Auswerteelektronik		VS3000
Mess-/Einstellbereich		
Stablänge L	[mm]	15...107
Flüssige Medien		
Einstellbereich	[cm/s]	3...300
Größte Empfindlichkeit	[cm/s]	3...60
Gasförmige Medien		
Einstellbereich	[cm/s]	200...3000
Größte Empfindlichkeit	[cm/s]	200...800
Genauigkeit / Abweichungen		
Temperaturgradient	[K/min]	30
Reaktionszeiten		
Ansprechzeit	[s]	1...10

SF6201

Strömungssensor zum Anschluss an eine Auswerteeinheit

SFG10ABB /US-100

Flüssige Medien			
Ansprechzeit	[s]	1...10	
Gasförmige Medien			
Ansprechzeit	[s]	1...10	
Umgebungsbedingungen			
Lagertemperatur	[°C]	-25...80	
Schutzart		IP 67	
Zulassungen / Prüfungen			
Schockfestigkeit		DIN IEC 68-2-27	40 g (11 ms)
Vibrationsfestigkeit		DIN IEC 68-2-6	10 g (55...2000 Hz)
MTTF	[Jahre]	8393,77	
Mechanische Daten			
Gewicht	[g]	62,5	
Werkstoffe		1.4404 (Edelstahl / 316L) mehrteilig, geschweißt	
Werkstoffe in Kontakt mit dem Medium		1.4404 (Edelstahl / 316L) mehrteilig, geschweißt	
Prozessanschluss		Ø 10 mm	
Zubehör			
Zubehör optional		Klemmadapter: R 1/2, E40160	
		Klemmadapter: 1/2" NPT, E40174	
Bemerkungen			
Verpackungseinheit		1 Stück	

Elektrischer Anschluss

Steckverbindung: 1 x M12; Kontakte: vergoldet; Max. Leitungslänge: 100 m

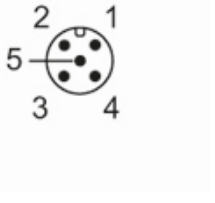

SF6201

Strömungssensor zum Anschluss an eine Auswerteeinheit

SFG10ABB /US-100

Anschluss

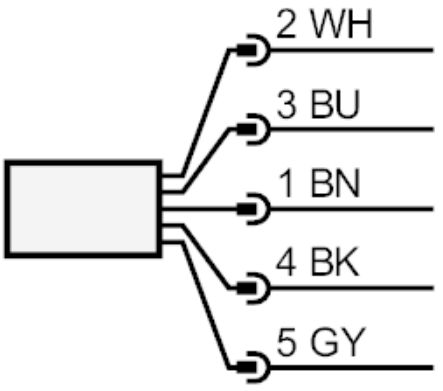

	Adernfarben :
BN =	braun
BU =	blau
BK =	schwarz
WH =	weiß
GY =	grau