ON450521

OPTISCHE SENSOREN • TAST-REFLEX-SCHRANKE

Sensor Optisch, tast-reflex, 56x32x18mm, Rotlicht polarisiert, Punkt, Teach-In, Sn: 60-600, 10-30V DC, PNP/NPN NC/NO, IO-Link, M12-Steckverbinder 4polig, IP67, Kunststoff ASA+PMMA



MECHANISCHE EIGENSCHAFTEN

Bauform	Quader
Breite des Sensors	18 mm
Höhe des Sensors	56.2 mm
Lagertemperatur	-25 °C ... 60 °C
Länge des Sensors	32.2 mm
Schutzart (IP)	IP67
Umgebungstemperatur	-25 °C ... 60 °C
Volumen	Mittel
Werkstoff der optischen Fläche	PMMA
Werkstoff des Gehäuses	Kunststoff ASA

ELEKTRISCHE EIGENSCHAFTEN

Abfallzeit	0.5 ms
Alarmausgang	-
Ansprechzeit	0.5 ms
Ausführung der Schaltfunktion	Öffner/Schließer
Ausführung des elektrischen Anschlusses	Steckverbinder M12
Ausführung des Schaltausgangs	PNP/NPN
Bemessungsschaltstrom	100 mA
Betriebsspannung	10 V ... 30 V
Einstellverfahren	Teach-In
Funktionstest	-
IO-Link-fähig	+
Kurzschlussfest	+
Leerlaufstrom	30 mA
Max. Schaltabstand	600 mm
Mit LED-Anzeige	+
Mit Polarisationsfilter	-
Mit Zeitfunktion	-
Polzahl	4
Schaltfrequenz	1000 Hz
Spannungsabfall	3 V
Spannungsart	DC

ELEKTRISCHE EIGENSCHAFTEN

Störunterdrückung	+
Tastfunktion	hell-/dunkelschaltend
Verpolungssicher	+

OPTISCHE EIGENSCHAFTEN

Für transparente Objekte	-
Kleiner Lichtstrahldurchmesser	+
Lichtart	Rotlicht polarisiert
Lichtstrahlform	Punkt
Min. Reflektorabstand	60 mm
Wellenlänge des Sensors	630 nm

Weiteres

Verpackungsmaße	77.0mm x 25.0mm x 123.0mm
Versandgewicht	0.04kg
Warennummer	85365019

Klassifizierung

ipf Produktgruppe	100
eClass 8.0	27270902
eClass 9.0	27270902
eClass 9.1	27270902
ETIM-5.0	EC002717
ETIM-6.0	EC002717
ETIM-7.0	EC002717

Anschluss

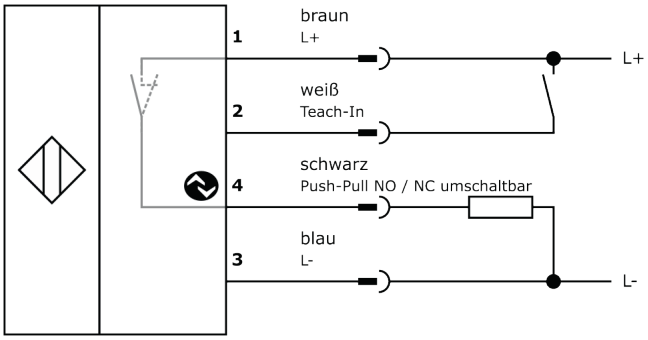

Massbild

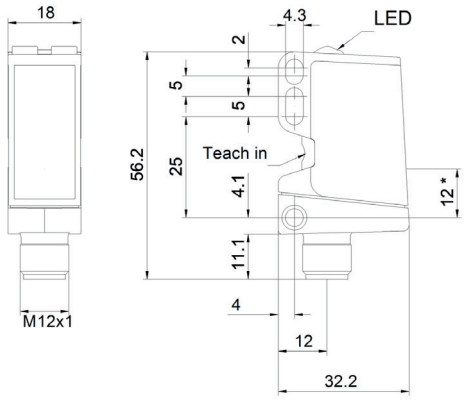

Einbau

Einbau / Installation darf nur durch eine Elektrofachkraft erfolgen!

Entsorgung

Software

Die zum Betrieb Ihres Gerätes ggf. erforderliche Software, Treiber oder IODD-Dateien können Sie kostenlos auf unserer Homepage herunterladen: www.ipf.de

Sicherheitshinweise

Bitte vergewissern Sie sich vor Inbetriebnahme, dass alle ggf. in der Produktdokumentation aufgeführten Sicherheitshinweise beachtet wurden.
Bei direkter Auswirkung auf die Personensicherheit ist die Anwendung dieser Produkte untersagt.
LED-Lichtsysteme können sehr intensive Strahlung erzeugen, die bei unsachgemäßer Verwendung ggf. die Augen schädigen kann. Für Schäden, die durch unsachgemäßen Gebrauch oder Anschluss entstehen, kann der Hersteller nicht verantwortlich gemacht werden.