Produktdatenblatt
Eigenschaften

XZCP0766L5
XZ-Vorverdrahtete Buchsen, abgewinkelt, M8, 3-polig, PUR 5m Kabel



Hauptmerkmale

Produktbereich	Telemecanique Cabling components
Zubehör / Teilekategorie	Verkabelungszubehör
Zubehör / Teiletyp	Vorverdrahtete Stecker
Name der Reihe	„General Purpose“

Zusatzmerkmale

Elektrische Verbindung	Abgewinkelte Buchse M8, 3 Stifte
Kabelsteckerbefestigung	Anschrauben
Manschettenmaterial	Metall
LED-Statusanzeige	2 PNP LEDs
Kabellänge	5 m
Äußerer Kabeldurchmesser	5,2 mm
Zusammensetzung des Kabels	3 x 0,34 mm²
Draht-Isoliermaterial	PUR
Betriebsbemessungsspannung Ue	10-30 V DC
[In] Bemessungsstrom	4 A
Kontaktwiderstand	5000 µOhm
Minimaler Isolationswiderstand	1 GΩ
Produktgewicht	0,12 kg

Montage

Schutzart (IP)	IP69K IP65 IP67
Produktzertifizierungen	cULus
Umgebungstemperatur bei Betrieb	-40…80 °C statisch -5…80 °C Durchbiegung
Umgebungstemperatur bei Lagerung	-40…80 °C

Verpackungseinheiten

VPE 1 Art	PCE
VPE 1 Menge	1
VPE 1 Höhe	2,000 cm
VPE 1 Breite	21,000 cm
VPE 1 Länge	24,000 cm
VPE 1 Gewicht	127,000 g
VPE 2 Art	S02
VPE 2 Menge	20
VPE 2 Höhe	15,000 cm
VPE 2 Breite	30,000 cm

Das vorliegende Dokument beinhaltet allgemeine Beschreibungen und/oder technische Eigenschaften der Leistungsfähigkeit der hierin enthaltenen Produkte.
Anhand des vorliegenden Dokuments soll nicht die Eignung und Zuverlässigkeit dieser Produkte für bestimmte Benutzeranwendungen festgestellt werden. Es stellt auch keinen Ersatz dafür dar.
Es obliegt dem Benutzer oder Integrator, eine vollständige und zweckmäßige Risikoabschätzung sowie eine Bewertung und Prüfung der Produkte hinsichtlich ihres entsprechenden Einsatzes durchzuführen.
Schneider Electric Industries SAS und die entsprechenden Tochter- oder Konzerngesellschaften übernehmen nicht die Haftung für den missbräuchlichen Gebrauch der hier enthaltenen Informationen.

VPE 2 Länge	40,000 cm
VPE 2 Gewicht	3,034 kg

Nachhaltigkeit

Angebotsstatus nachhaltiges Produkt	Green Premium Produkt
REACh-Verordnung	REACh-Deklaration
EU-RoHS-Richtlinie	Übererfüllung der Konformität (außerhalb EU RoHS-Scope) EU-RoHS-Deklaration
Quecksilberfrei	Ja
Informationen zu RoHS-Ausnahmen	Ja
Umweltproduktdeklaration	Produktumweltprofil
Kreislaufwirtschafts-Profil	Entsorgungsinformationen

Vertragliche Gewährleistung

Garantie	18 months

XZCP0766L5

Abmessungen

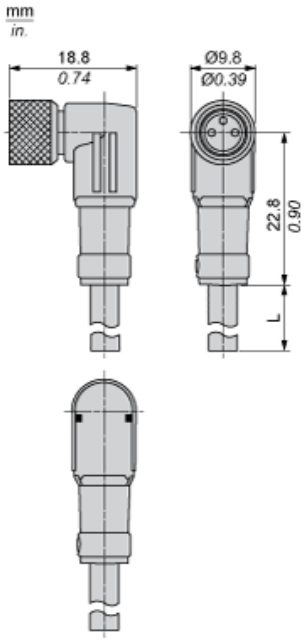

L: Länge des Kabels

Anschlüsse und Schaltpläne

Steckverbinder

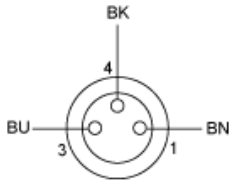

BU: Blau
BN: Braun
BK: Schwarz

Anschlüsse und Schaltpläne

LED-Anschluss

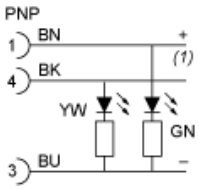

BN: Braun
BK: Schwarz
BU: Blau
GN: Grün
YW: Gelb
(1) Signal