IN98A752

Induktive Sensoren
Erhöhter Schaltabstand



- **Aluminiumgehäuse**
- **Schaltabstand einstellbar**
- **Oszillatorfrequenz 1**

Baugleiche Geräte mit unterschiedlicher Oszillatorfrequenz anreihbar



TECHNISCHE DATEN

Einbauart	Nicht bündig
Nennschaltabstand (Sn)	70mm
Schalthysterese	≤ 15% von Sr
Betriebsspannung U_B	10 … 30V DC
Stromaufnahme (ohne Last)	≤ 12mA
Spannungsabfall (max. Last)	≤ 2,4V
Schaltausgang	PNP, Schließer
Ausgangsstrom (max. Last)	400mA
Schaltfrequenz	≤ 300Hz
Anzeige (Signal)	LED gelb
Temperatur (Betrieb)	-25 … +70°C
Temperaturdrift	≤ 10% von Sr
Schutzart (EN 60529)	IP67
Material (Gehäuse)	Aluminium
Abmessungen	100 x 50 x 40mm
Anschluss	M12-Stecker
Anschlusszubehör	z.B. **VK200025**

Anschluss

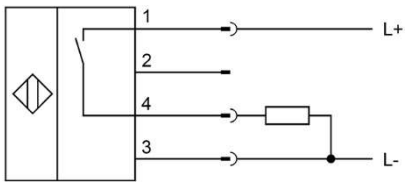

Farben: 1 = BN (braun), 2 = WH (weiß),
3 = BU (blau), 4 = BK (schwarz)
Funktionen: 1 = L+, 2 = n. c., 3 = L-, 4 = PNP NO

Maßskizze

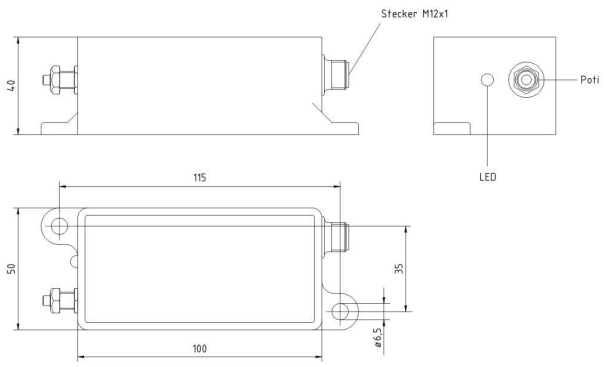

SICHERHEITSHINWEISE:

Bitte vergewissern Sie sich vor Inbetriebnahme, dass alle ggf. in der Produktdokumentation aufgeführten Sicherheitshinweise beachtet wurden!

Bei direkter Auswirkung auf die Personensicherheit ist die Anwendung dieser Produkte untersagt.