SV7204

Vortex-Durchflusssensor mit Display

SVR34XXX50KG/US-100

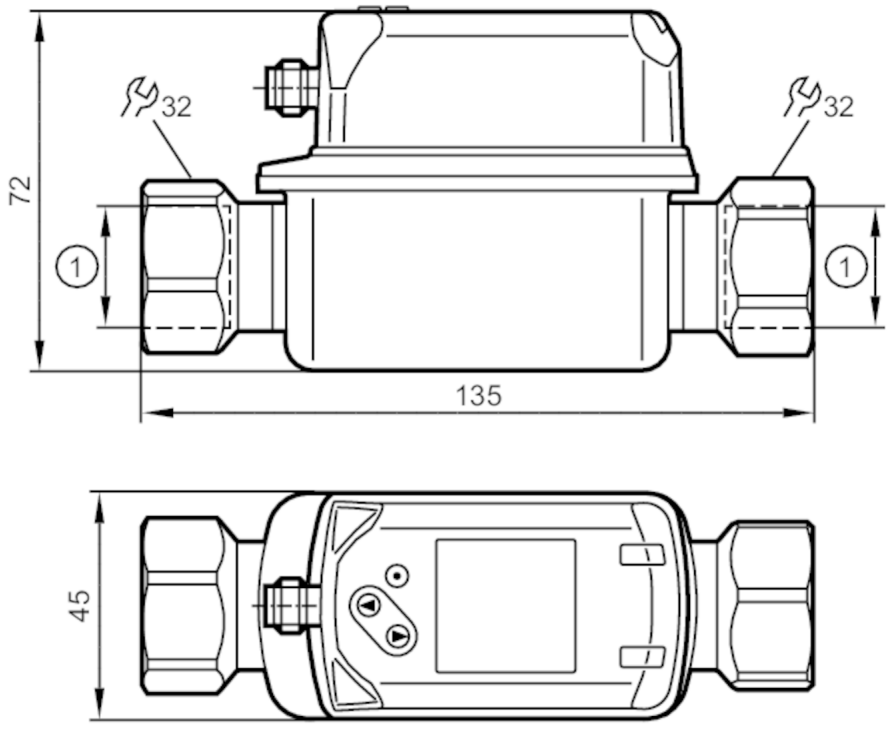

1 G 3/4
DN 20

Produktmerkmale			
Anzahl der Ein- und Ausgänge		Anzahl der analogen Ausgänge: 2	
Messbereich		5...100 l/min	0,3...6 m³/h
Prozessanschluss		Gewindeanschluss G 3/4 DN20	
Einsatzbereich			
Besondere Eigenschaft		Vergoldete Kontakte	
Applikation		für den industriellen Einsatz	
Medien		Wasser	
Mediumtemperatur	[°C]	-10...90	
Druckfestigkeit	[bar]	12	
Druckfestigkeit	[Mpa]	1,2	
Hinweis zur Druckfestigkeit		bis 40 °C	
MAWP bei Applikationen gemäß CRN	[bar]	4,3	
Elektrische Daten			
Betriebsspannung	[V]	18...30 DC	
Stromaufnahme	[mA]	< 30	
Min. Isolationswiderstand	[MΩ]	100; (500 V DC)	
Schutzklasse		III	
Verpolungsschutz		ja	
Bereitschaftsverzögerungszeit	[s]	< 3	

SV7204

Vortex-Durchflusssensor mit Display

SVR34XXX50KG/US-100

Ein-/Ausgänge			
Anzahl der Ein- und Ausgänge		Anzahl der analogen Ausgänge: 2	
Ausgänge			
Gesamtzahl Ausgänge		2	
Ausgangssignal		Analogsignal	
Anzahl der analogen Ausgänge		2	
Analogausgang Strom	[mA]	4...20	
Max. Bürde	[Ω]	500	
Kurzschlussschutz		ja	
Überlastfest		ja	
Mess-/Einstellbereich			
Messbereich		5...100 l/min	0,3...6 m³/h
Anzeigebereich		0...120 l/min	0...7,2 m³/h
Auflösung		0,5 l/min	0,02 m³/h
Analogstartpunkt ASP		0...80 l/min	0...4,8 m³/h
Analogendpunkt AEP		20...100 l/min	1,2...6 m³/h
Schrittweite		0,5 l/min	0,02 m³/h
Messdynamik		1:20	
Temperaturüberwachung			
Messbereich	[°C]	-10...90	
Anzeigebereich	[°C]	-30...110	
Auflösung	[°C]	0,5	
Analogstartpunkt	[°C]	-10...70	
Analogendpunkt	[°C]	10...90	
In Schritten von	[°C]	0,5	
Genauigkeit / Abweichungen			
Strömungsüberwachung			
Genauigkeit (im Messbereich)		± 2 % MEW	
Wiederholgenauigkeit		± 0,5 % MEW	
Temperaturüberwachung			
Genauigkeit	[K]	± 1	
Reaktionszeiten			
Strömungsüberwachung			
Ansprechzeit	[s]	1; (dAP = 0)	
Dämpfung Schaltausgang dAP	[s]	0...5	
Temperaturüberwachung			
Ansprechdynamik T05 / T09	[s]	T09 = 6	
Software / Programmierung			
Parametriermöglichkeiten		Dämpfung Analogausgang dAA; Anzeigeeinheit	

SV7204

Vortex-Durchflusssensor mit Display

SVR34XXX50KG/US-100

Umgebungsbedingungen			
Umgebungstemperatur	[°C]	0...60	
Hinweis zur Umgebungstemperatur		Mediumtemperatur < 80 °C	
		Mediumtemperatur < 90 °C: 0...50 °C	
Lagertemperatur	[°C]	-20...80	
Schutzart		IP 65; IP 67	
Zulassungen / Prüfungen			
EMV		DIN EN 61000-6-2	
		DIN EN 61000-6-3	
Schockfestigkeit		DIN EN 60068-2-27	5 g (11 ms)
Vibrationsfestigkeit		DIN EN 60068-2-6	mit Wasser / 10...50 Hz 1 mm
			mit Wasser / 50...2000 Hz 2 g
MTTF	[Jahre]	342	
UL-Zulassung		Zulassungsnummer UL	I002
Druckgeräterichtlinie		Gute Ingenieurpraxis; verwendbar für Medien der Fluidgruppe 2; Medien der Fluidgruppe 1 auf Anfrage	
Mechanische Daten			
Gewicht	[g]	483	
Werkstoffe		1.4404 (Edelstahl / 316L); PC; PBT+PC-GF30; PPS; TPE-U	
Werkstoffe in Kontakt mit dem Medium		1.4404 (Edelstahl / 316L); ETFE; PA 6T; PPS; FKM	
Anzugsdrehmoment	[Nm]	30	
Prozessanschluss		Gewindeanschluss G 3/4 DN20	
Bemerkungen			
Bemerkungen		MW = Messwert	
		MEW = Messbereichsendwert	
Verpackungseinheit		1 Stück	

Elektrischer Anschluss

Steckverbindung: 1 x M12; Kontakte: vergoldet



SV7204

Vortex-Durchflusssensor mit Display

SVR34XXX50KG/US-100

Anschluss

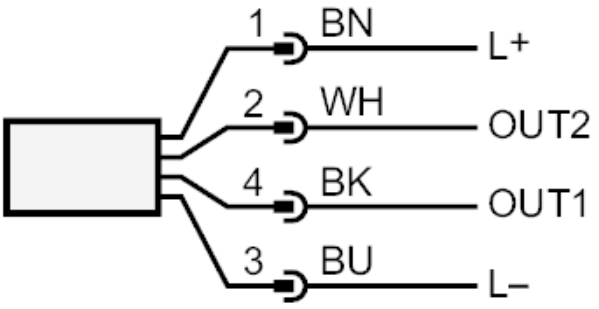

OUT1:	Analogausgang Temperaturüberwachung
OUT2:	Analogausgang Durchflussmengenüberwachung
	Farbkennzeichnung nach DIN EN 60947-5-2
	Adernfarben :
BK =	schwarz
BN =	braun
BU =	blau
WH =	weiß

Diagramme und Kurven

Druckverlust

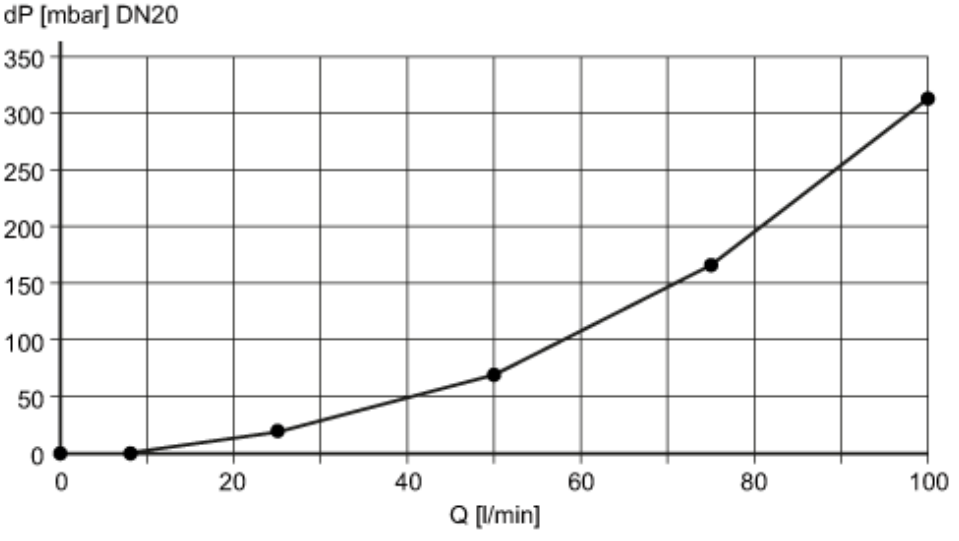

dP Druckverlust

Q Durchflussmenge

SV7204

Vortex-Durchflusssensor mit Display

SVR34XXX50KG/US-100

Druckfestigkeit (bar)

