DTA200

RFID Schreib-Lesekopf mit AS-Interface

DTSLF MCRWASUS01

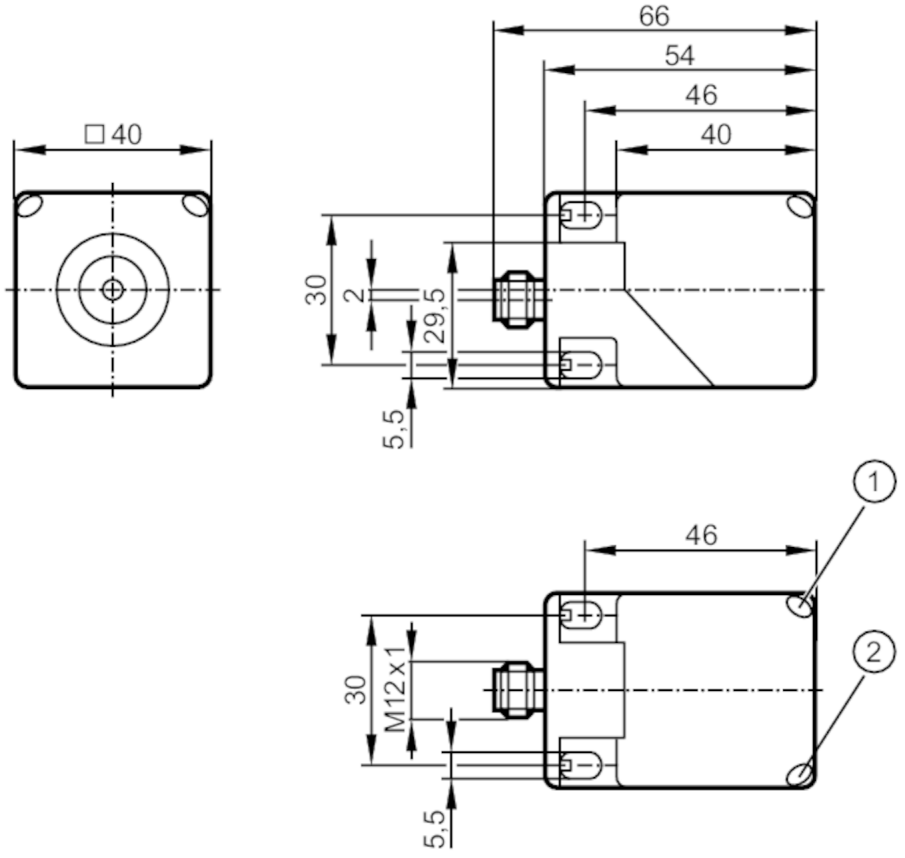

1 LED gelb / rot
2 LED grün

Einsatzbereich		
Applikation		Erkennen von Objekten auf Transporteinrichtungen
Funkzulassung für		EU; USA; Kanada; Australien; Singapur
Elektrische Daten		
Betriebsspannung	[V]	26,5...31,6 DC
Stromaufnahme	[mA]	< 75
Schutzklasse		III
Arbeitsfrequenz	[MHz]	0,125
Ausgänge		
Elektrische Ausführung		AS-i

DTA200

RFID Schreib-Lesekopf mit AS-Interface

DTSLF MCRWASUS01

Erfassungsbereich				
Überfahrgeschwindigkeit	[m/s]	< 0,5		
Abstand Lese-/Lesekopf frontal		150		
Abstand Lese-/Lesekopf seitlich		150		
Hinweis zum Abstand Lese-/Lesekopf		bezogen auf	:	
		Schreib-/Lesekopf		DTA200
		Lesekopf		DTA201
Abstand Schreib-/Lesekopf frontal	[mm]	300		
Abstand Schreib-/Lesekopf seitlich	[mm]	300		
Hinweis zum Abstand Schreib-/Lesekopf		bezogen auf	:	
		Schreib-/Lesekopf		DTA200
		Lesekopf		DTA201
Abstand zum ID-Tag	[mm]	lesen	:	≤ 55
		statisch		
Umgebungsbedingungen				
Umgebungstemperatur	[°C]	-20...60		
Lagertemperatur	[°C]	-25...80		
Schutzart		IP 67; IP 69K		
Zulassungen / Prüfungen				
EMV		EN 50295	1999-03	
Schockfestigkeit		EN 60068-2-29	40 g 6 ms	
		EN 60068-2-27	50 g 11 ms	
Vibrationsfestigkeit		EN 60068-2-6	20 g 10...55 Hz	
MTTF	[Jahre]	456		
AS-i Kennwerte				
AS-i E/A-Konfiguration	[hex]	7		
AS-i ID-Code	[hex]	4		
AS-i Zertifikat		87201		
Mechanische Daten				
Gewicht	[g]	224,5		
Gehäuse		Quaderförmig		
Aktive Fläche		in 5 Positionen ausrichtbar		
Abmessungen	[mm]	40 x 40 x 54		
Werkstoffe		PA		
Anzeigen / Bedienelemente				
Anzeige		Betriebsspannung	1 x LED, grün	
		Tag-Kommunikation	1 x LED, gelb	
		Fehler AS-i Datenkommunikation	1 x LED, rot	
Bemerkungen				
Bemerkungen		Abstände zu anderen ID-TAGs siehe jeweiliges Datenblatt (E803xx)		
Verpackungseinheit		1 Stück		

DTA200

RFID Schreib-Lesekopf mit AS-Interface

DTSLF MCRWASUS01

Elektrischer Anschluss

Steckverbindung: 1 x M12, drehbar, rastend arretiert



Anschluss

