AC3016

Verschlusskappe

PROTECTION CAP M20 10 PCS

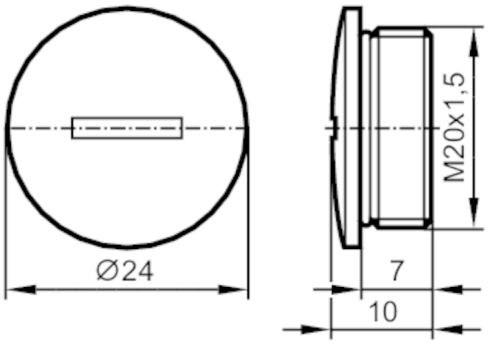

Mechanische Daten		
Gewicht	[g]	83
Abmessungen	[mm]	24 x 10 x 24
Werkstoffe		Kunststoff schwarz
Bemerkungen		
Verpackungseinheit		10 Stück