E10020

Sechskantmutter

NUT+WASHER M8X1 2 PIECES

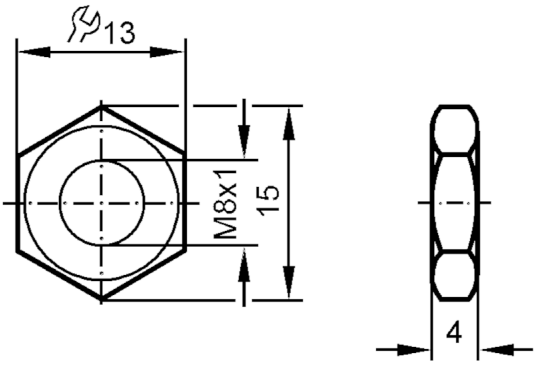

Mechanische Daten		
Gewicht	[g]	2,4
Abmessungen	[mm]	M8 x 1
Gewindebezeichnung		M8 x 1
Werkstoffe		PBT
Zubehör		
Lieferumfang		Gummischeiben: 2 x 13 x 8 x 1
Bemerkungen		
Verpackungseinheit		2 Stück