E21219

Montage- und Feinjustageeinheit für Lasersensoren

M18 FINE ADJUSTMENT 200

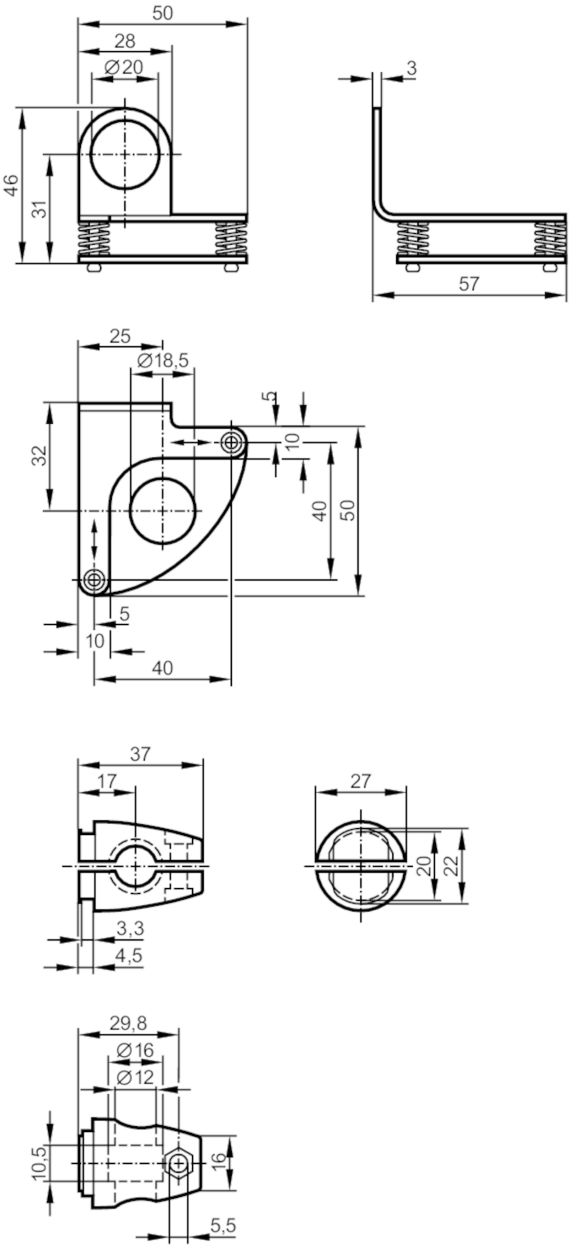

Einsatzbereich		
Ausführung		Klemmzylindermontage
Mechanische Daten		
Gewicht	[g]	165
Montageart		Rundprofil; (Ø 12 mm)
Abmessungen	[mm]	Ø 18,5
Werkstoffe		Halteelement: 1.4571 (Edelstahl / 316Ti); Klemmzylinder: Zinkdruckguss
Justagebereich		Feineinstellung in 2 Achsen ± 3°
Bemerkungen		
Verpackungseinheit		1 Stück