E21064

Reflektor für Reflexlichtschranken

REFLECTOR TS-50X50/110°C

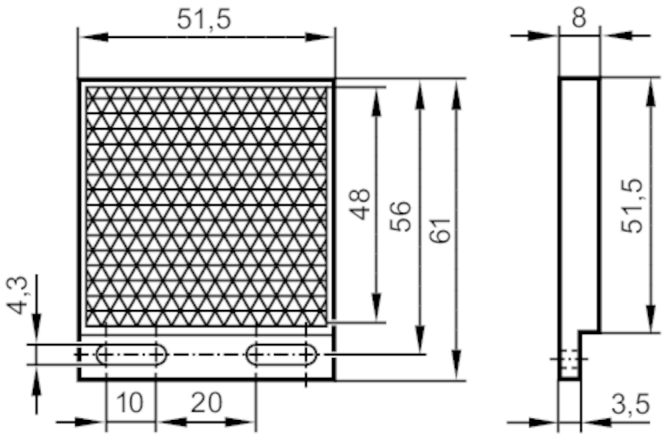

Einsatzbereich		
Ausführung		eckig, für Rotlicht- und Infrarotlicht-Reflexlichtschranken
Umgebungsbedingungen		
Umgebungstemperatur	[°C]	-10...110
Mechanische Daten		
Gewicht	[g]	16,4
Abmessungen	[mm]	61 x 51,5 x 8
Reflektorfläche	[mm]	48 x 48
Werkstoffe		Kunststoff
Bemerkungen		
Verpackungseinheit		1 Stück