E12401

Anschlusskabel mit Buchse

ADOGH080VAS0040E08

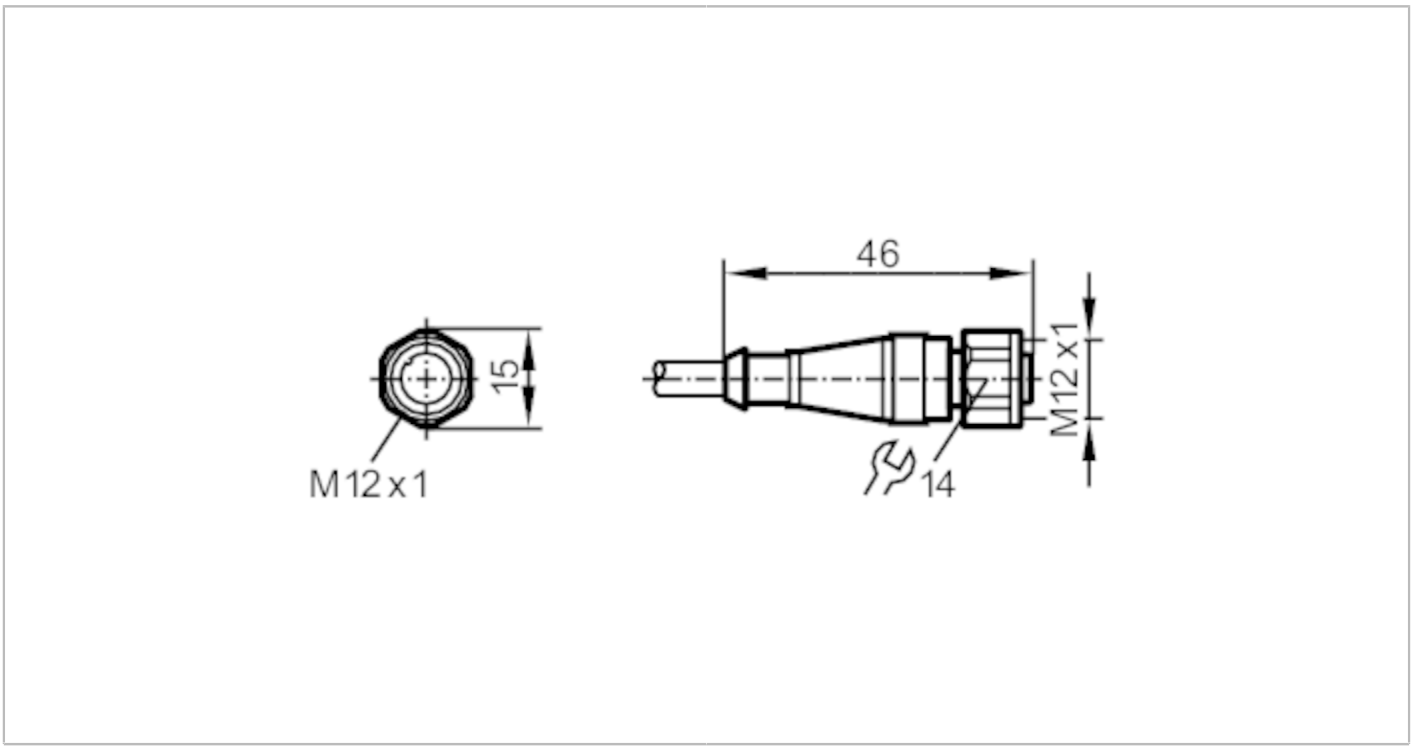

CE

Einsatzbereich		
Besondere Eigenschaft		silikonfrei; Vergoldete Kontakte
Silikonfrei		ja
Elektrische Daten		
Betriebsspannung	[V]	< 30 AC / < 36 DC
Strombelastbarkeit gesamt	[A]	2
Umgebungsbedingungen		
Umgebungstemperatur	[°C]	-25...100
Schutzart		IP 68; IP 69K
Mechanische Daten		
Gewicht	[g]	2573
Abmessungen	[mm]	15 x 15 x 46
Werkstoffe		PVC
Werkstoff Griffkörper		PVC
Werkstoff Überwurfmutter		1.4404 (Edelstahl / 316L)
Bemerkungen		
Hinweise		Bei 8-poligen Buchsen sind die Adernfarben nicht normiert.; Bitte beachten Sie immer die Anschlussbelegung des Sensors und der Buchsen (siehe Datenblatt).
Verpackungseinheit		1 Stück

E12401

Anschlusskabel mit Buchse

ADOGH080VAS0040E08

Elektrischer Anschluss

Kabel: 40 m, PVC, orange, Ø 5,9 mm; 8 x 0,25 mm² (32 x Ø 0,1 mm)

Elektrischer Anschluss - Buchse

Steckverbindung: 1 x M12, gerade; Griffkörper: PVC; Arretierung: 1.4404 (Edelstahl / 316L); Kontakte: vergoldet;
Anzugsdrehmoment: 0,7...0,9 Nm



E12401

Anschlusskabel mit Buchse

ADOGH080VAS0040E08

Anschluss

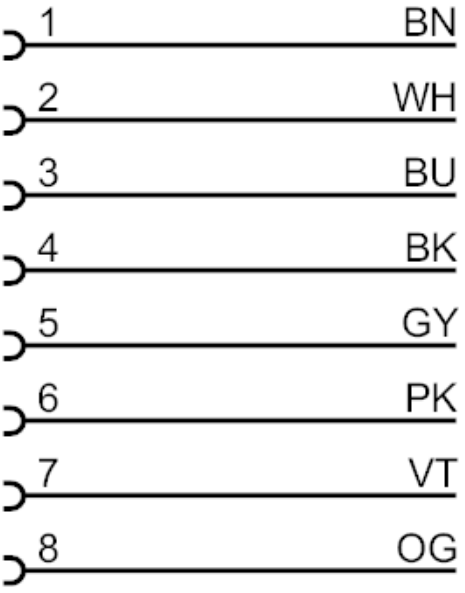

Farbkennzeichnung

nach DIN EN 60947-5-2	Adernfarben :
BK =	schwarz
BN =	braun
BU =	blau
GY =	grau
PK =	rosa
OG =	orange
VT =	violett
WH =	weiß