E11906

Sechskantmutter

NUT M12 CUZN 10PCS.

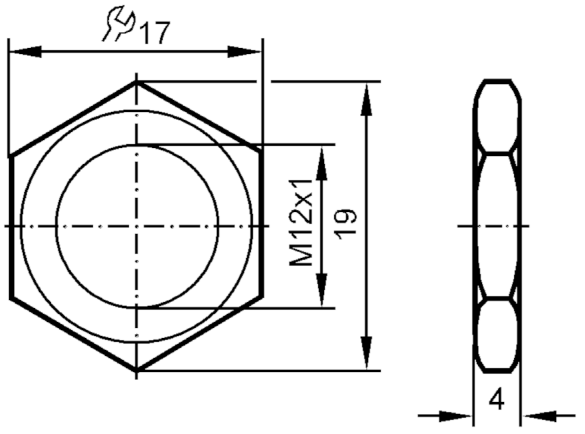

Mechanische Daten		
Gewicht	[g]	47,3
Abmessungen	[mm]	M12 x 1
Gewindebezeichnung		M12 x 1
Werkstoffe		Messing vernickelt
Bemerkungen		
Verpackungseinheit		10 Stück