E11976

Spannband für Rundzylinder

FIXING STRAP CLEAN-LINE CYL

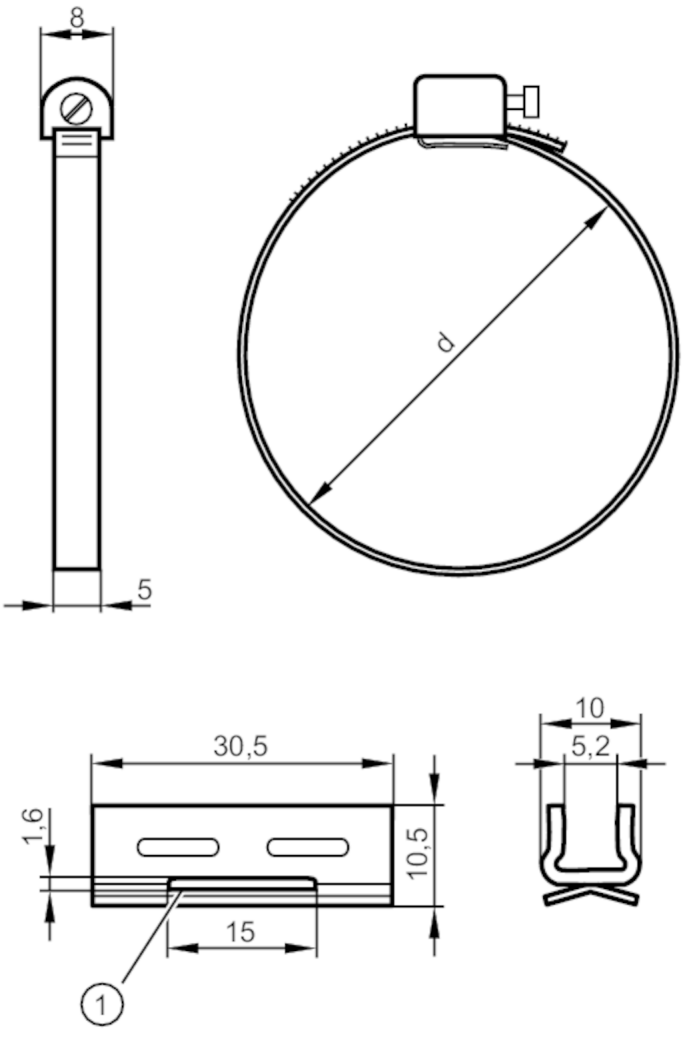

1 Adapter
2 Durchlass für Spannband
3 Spannband für Rundzylinder

Mechanische Daten		
Gewicht	[g]	15,7
Abmessungen	[mm]	Ø 20
Werkstoffe		Adapter: 1.4301 (Edelstahl / 304); Spannband: 1.4305 (Edelstahl / 303)
Kolbendurchmesser	[mm]	20...25
Spannbereich	[mm]	18...29
Zubehör		
Lieferumfang		Adapter:, für Bauformen, MKT
Bemerkungen		
Verpackungseinheit		1 Stück