AC542A

AS-Interface AirBox mit Schnellmontagetechnik

AirBox 2x3/2 4DI-Y II 3D

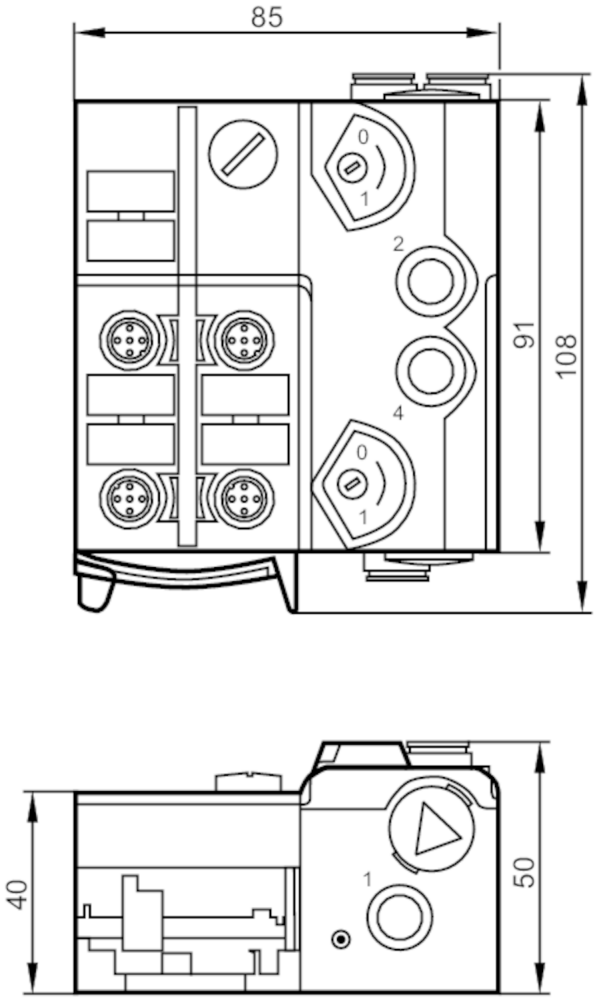

Elektrische Daten		
Betriebsspannung	[V]	26,5...31,6 DC
Max. Stromaufnahme aus AS-i	[mA]	280
Watchdog integriert		ja
Ein-/Ausgänge		
Anzahl der Ein- und Ausgänge		Anzahl der digitalen Eingänge: 4; Anzahl der pneumatischen Ausgänge: 2

AC542A

AS-Interface AirBox mit Schnellmontagetechnik

AirBox 2x3/2 4DI-Y II 3D

Eingänge						
Anzahl der digitalen Eingänge		4				
Eingangsbeschaltung digitale Eingänge		PNP				
Sensorversorgung der Eingänge		AS-i				
Spannungsversorgung	[V]	20...30; (über Flachkabel)				
Max. Strombelastbarkeit Eingänge gesamt	[mA]	200				
Eingangsstrom High	[mA]	6...10				
Eingangsstrom Low	[mA]	0...2				
Min. Schaltpegel High-Signal	[V]	11				
Kurzschlussfestigkeit Digitaleingänge		ja				
Ausgänge						
Elektrische Ausführung		AS-i				
Anzahl der pneumatischen Ausgänge		2				
Umgebungsbedingungen						
Umgebungstemperatur	[°C]	-10...50				
Schutzart		IP 50				
Zulassungen / Prüfungen						
ATEX Gerätekennzeichnung		II 3D Ex tc IIIB T80°C Dc X IP50				
EMV		EN 50295				
MTTF	[Jahre]	288				
AS-i Kennwerte						
AS-i Version		2.11; 3.0				
AS-i Adressierung		Adressierbuchse				
Erweiterter Adressiermodus		nein				
AS-i Profil		S-7.F.F				
AS-i E/A-Konfiguration	[hex]	7				
AS-i ID-Code	[hex]	F.F				
AS-i Zertifikat beantragt		ja				
Belegung der Datenbits		Datenbit	D0	D1	D2	D3
		Eingang	1	2	3	4
		Buchse	I-1/2	I-1/2 / I-2	I-3/4	I-3/4 / I-4
		Pin	4	2 4	4	2 4
		Pneumatik-Ausgang	-	-	2	4

AC542A

AS-Interface AirBox mit Schnellmontagetechnik

AirBox 2x3/2 4DI-Y II 3D

Mechanische Daten		
Gewicht	[g]	417,5
Montageart		Schnellmontage
Werkstoffe		PA; POM; Piercingkontakte: CuSn6 vernickelt und verzinnt
Pneumatiksystem		2 x 3/2-Wege-Schieberventile (überschneidungsfrei)
Arbeitsdruckbereich	[bar]	2...8
Arbeitsdruckbereich	[MPa]	0,2...0,8
Luftmenge bei 6/5 bar	[l/min]	500
Druckluftkonsistenz		ungeölte Druckluft Klasse 6-3-1; geölte Druckluft Klasse 6-3-4
Handbetätigung		tastend oder drückend - drehend rastend
Schlauchsteckverbinder		8 mm
Abluftführung		Abluft durch Schlauchanschluss ableitbar

Anzeigen / Bedienelemente		
Anzeige	Betrieb	LED, grün
	Fehler	LED, rot
	Funktion	LED, gelb

Zubehör	
Lieferumfang	Unterteil
Zubehör optional	Montageplatte:, E74999
	Modulunterteil:, E75000
	Verschlusskappe: M12, E73004
	Verschlussstopfen:, E75231
	Schlagschutz:, E7000A
	Schalldämpfer:, E75232
	L-Steckanschluss:, E75228
	T-Steckanschluss:, E75227

Bemerkungen	
Bemerkungen	Ein mechanischer Schutz muss realisiert werden.
	Sonst darf das Gerät nur zusammen mit dem Schlagschutz (E7000A) montiert werden.
	Bei nicht pneumatischem Betrieb Verschlussstopfen E75231 in die offenen Anschlüsse stecken.
	Eindringen von Schmutz und Staub vermeiden.
	Keiner der folgenden Anschlüsse darf mit einem externen Potential verbunden werden:
	L-, L+, I-1, I-2, I-3, I-4
	Die Anschlüsse sind mit dem AS-i Kabel galvanisch verbunden.
	Bitte beachten Sie die Hinweise zur Druckluft und zur EMV/ESD unter "Downloads"
Verpackungseinheit	1 Stück

AC542A

AS-Interface AirBox mit Schnellmontagetechnik

AirBox 2x3/2 4DI-Y II 3D

Elektrischer Anschluss

Schnellmontagetechnik für AS-i Flachkabel: ; Ausrichtung in drei Richtungen möglich

Anschluss

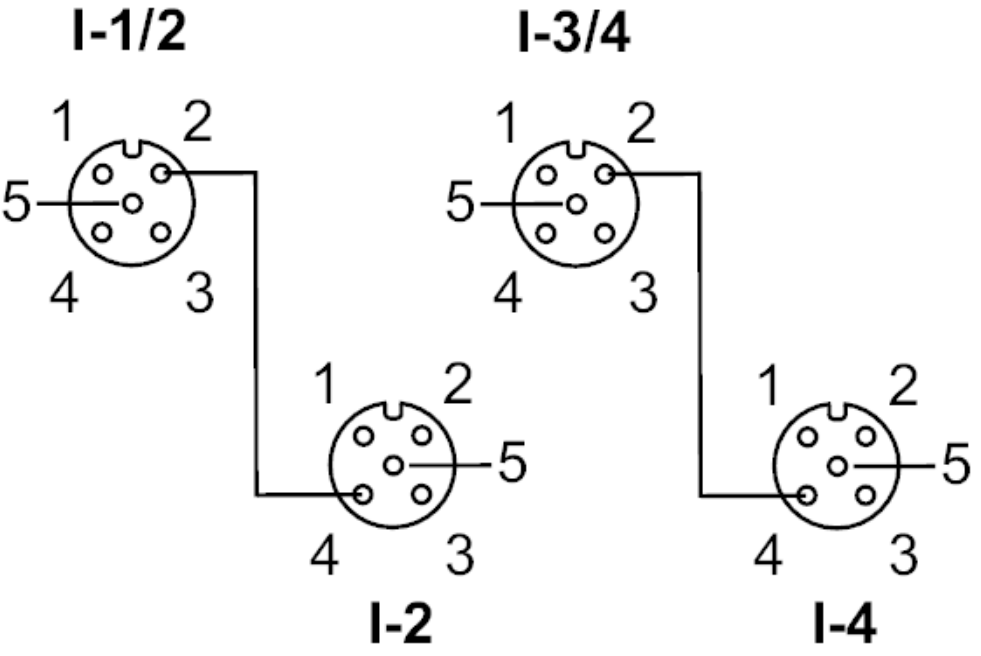

Steckverbindung: M12

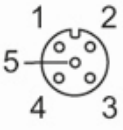

Anschluss

AC542A

AS-Interface AirBox mit Schnellmontagetechnik

AirBox 2x3/2 4DI-Y II 3D

	Eingänge
	Buchse I-1/2
1	Sensorversorgung L+
2	Dateneingang 2
3	Sensorversorgung L-
4	Dateneingang 1
5	nicht belegt
	Buchse I-2
1	Sensorversorgung L+
2	nicht belegt
3	Sensorversorgung L-
4	Dateneingang 2
5	nicht belegt
	Buchse I-3/4
1	Spannungsversorgung L+
2	Dateneingang 4
3	Sensorversorgung L-
4	Dateneingang 3
5	nicht belegt
	Buchse I-4
1	Sensorversorgung L+
2	nicht belegt
3	Sensorversorgung L-
4	Dateneingang 4
5	nicht belegt

Diagramme und Kurven

Pneumatiksymbol

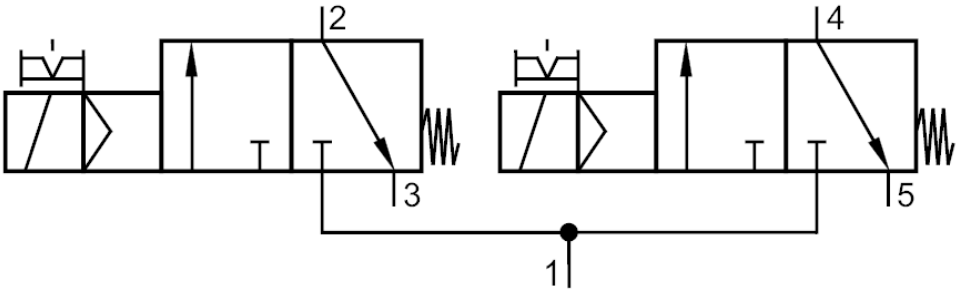

2 x 3/2-Wege-Schieberventile (überschneidungsfrei)