E11251

Anschlusskabel mit Buchse

ADOGA050MSS0010H04

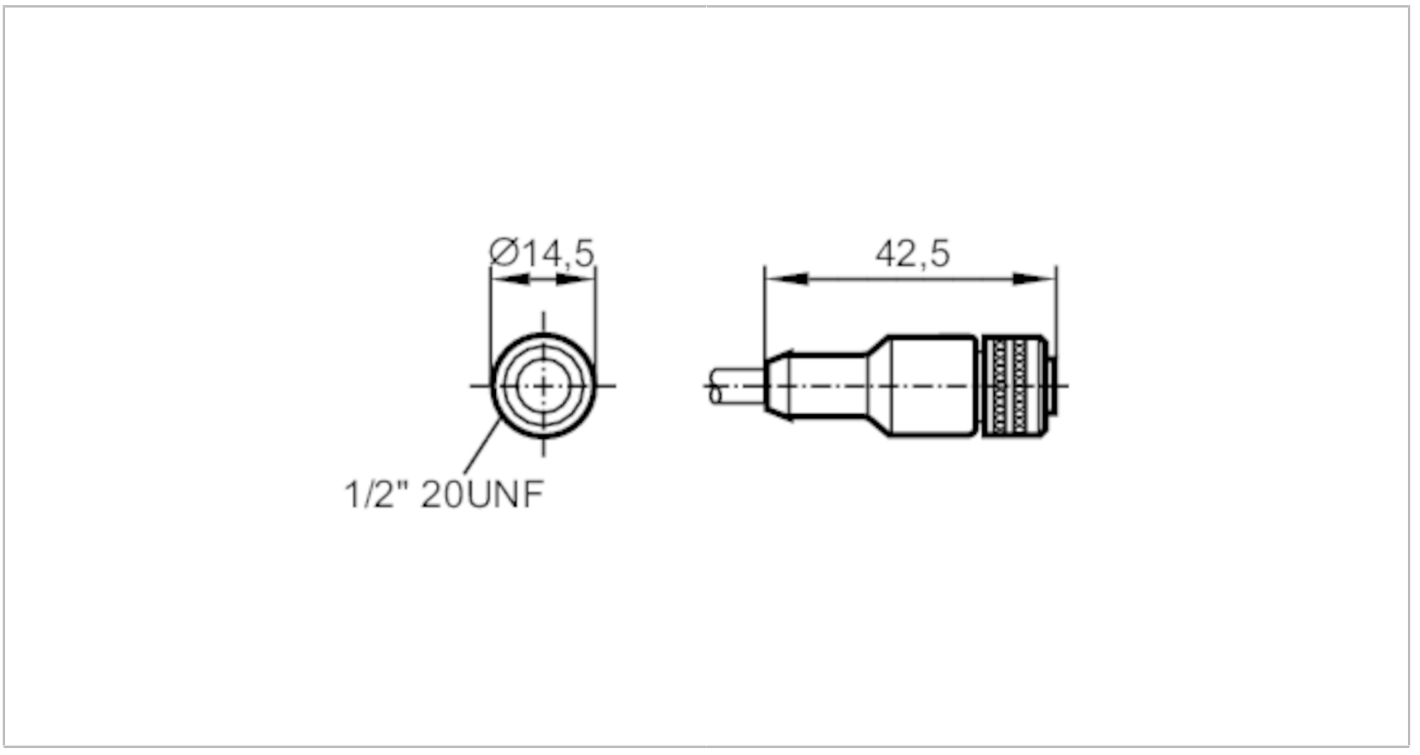

Einsatzbereich		
Besondere Eigenschaft		halogenfrei
Elektrische Daten		
Betriebsspannung	[V]	< 300 AC
Umgebungsbedingungen		
Umgebungstemperatur	[°C]	-25...90
Schutzart		IP 67
Mechanische Daten		
Gewicht	[g]	239,5
Abmessungen	[mm]	14,5 x 14,5 x 42,5
Werkstoffe		TPU
Werkstoff Griffkörper		TPU
Werkstoff Überwurfmutter		Messing, vernickelt
Bemerkungen		
Verpackungseinheit		1 Stück

Elektrischer Anschluss

Kabel: 10 m, PUR, halogenfrei, schwarz, Ø 4,7 mm; 4 x 0,34 mm² (43 x Ø 0,1 mm)

Elektrischer Anschluss - Buchse

Steckverbindung: 1 x 1/2", gerade; Griffkörper: TPU; Arretierung: Messing, vernickelt

E11251

Anschlusskabel mit Buchse

ADOGA050MSS0010H04

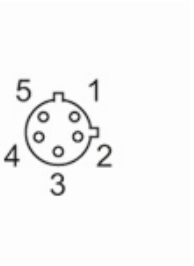

Anschluss

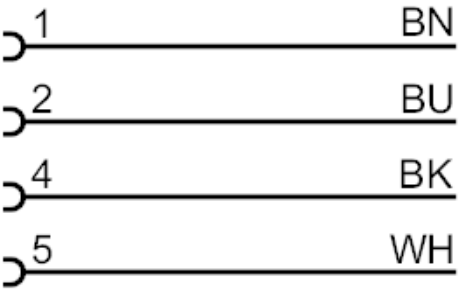

	Adernfarben :
BK =	schwarz
BN =	braun
BU =	blau
WH =	weiß