E37521

Schutzrohr für Temperatursensoren

THERMOWELL, D6/ G1/2 conical/L=150

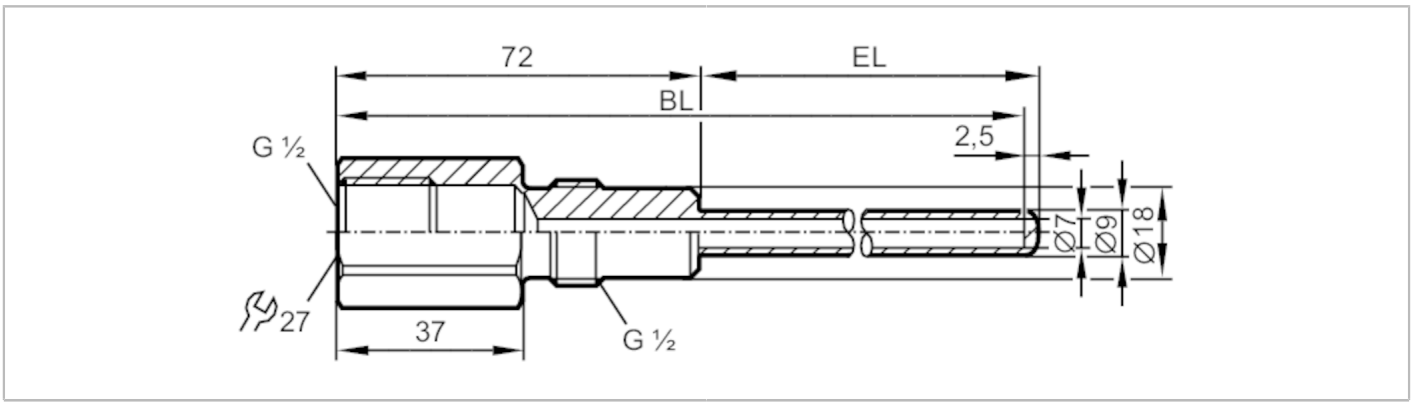

EC 1935/2004 **EHEDG** Tested FDA

Einsatzbereich		
Ausführung		für Temperatursensoren EL = 150 mm
Druckfestigkeit	[bar]	16
Mechanische Daten		
Gewicht	[g]	197,5
Werkstoffe		1.4404 (Edelstahl / 316L)
Sensorikanschluss		G 1/2 Dichtkonus Ø 6 mm
Prozessanschluss		G 1/2
Oberflächenbeschaffenheit Ra/Rz der medienberührenden Flächen		≤ 0,6 / -
Einbaulänge EL	[mm]	118
Bohrungslänge BL	[mm]	187
Bemerkungen		
Verpackungseinheit		1 Stück