EBC115

Y-Verteiler

ZDO2H040MSS0000-00STGH050MSS

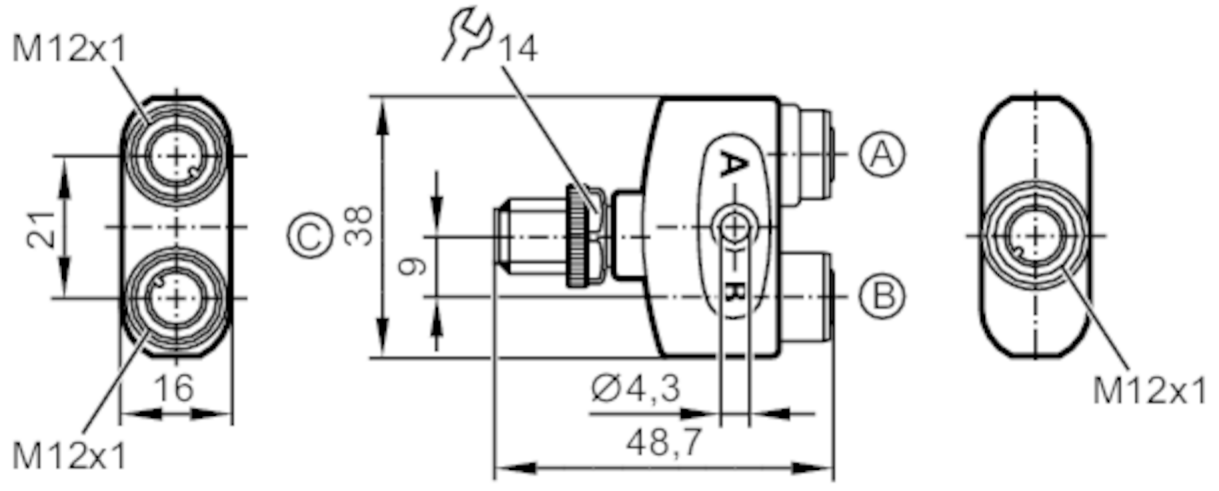

Einsatzbereich		
Besondere Eigenschaft		silikonfrei; Vergoldete Kontakte
Silikonfrei		ja
Elektrische Daten		
Betriebsspannung	[V]	< 60 AC/DC; (cULus: 30 AC / 42 DC)
Schutzklasse		II
Strombelastbarkeit je Modul / Steckplatz	[A]	4
Strombelastbarkeit gesamt	[A]	4
Umgebungsbedingungen		
Umgebungstemperatur	[°C]	-25...90
Hinweis zur Umgebungstemperatur		cULus: ...65 °C
Lagertemperatur	[°C]	-25...55
Lagerfeuchte	[%]	10...100
Sonstige klimatische Bedingungen für die Lagerung gemäß angegebener Klasse		1K22/ DIN 60721-3-1
Schutzart		IP 65; IP 67; IP 68; IP 69K
Mechanische Daten		
Gewicht	[g]	36,8
Werkstoffe		Gehäuse: PA orange; Dichtung: FKM
Werkstoff Überwurfmutter		Messing, vernickelt / Messing, vernickelt

EBC115

Y-Verteiler

ZDO2H040MSS0000-00STGH050MSS

Bemerkungen

Verpackungseinheit	1 Stück

Elektrischer Anschluss - Buchse

Steckverbindung: 2 x M12; Arretierung: Messing, vernickelt; Kontakte: vergoldet; Anzugsdrehmoment: 0,6...1,5 Nm



Elektrischer Anschluss - Stecker

Steckverbindung: 1 x M12; Arretierung: Messing, vernickelt; Kontakte: vergoldet; Anzugsdrehmoment: 0,6...1,5 Nm

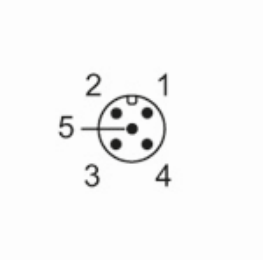

Anschluss

