EBT011

Y-Verteiler

ZDO2H040VAS0000-00STGH040VAS

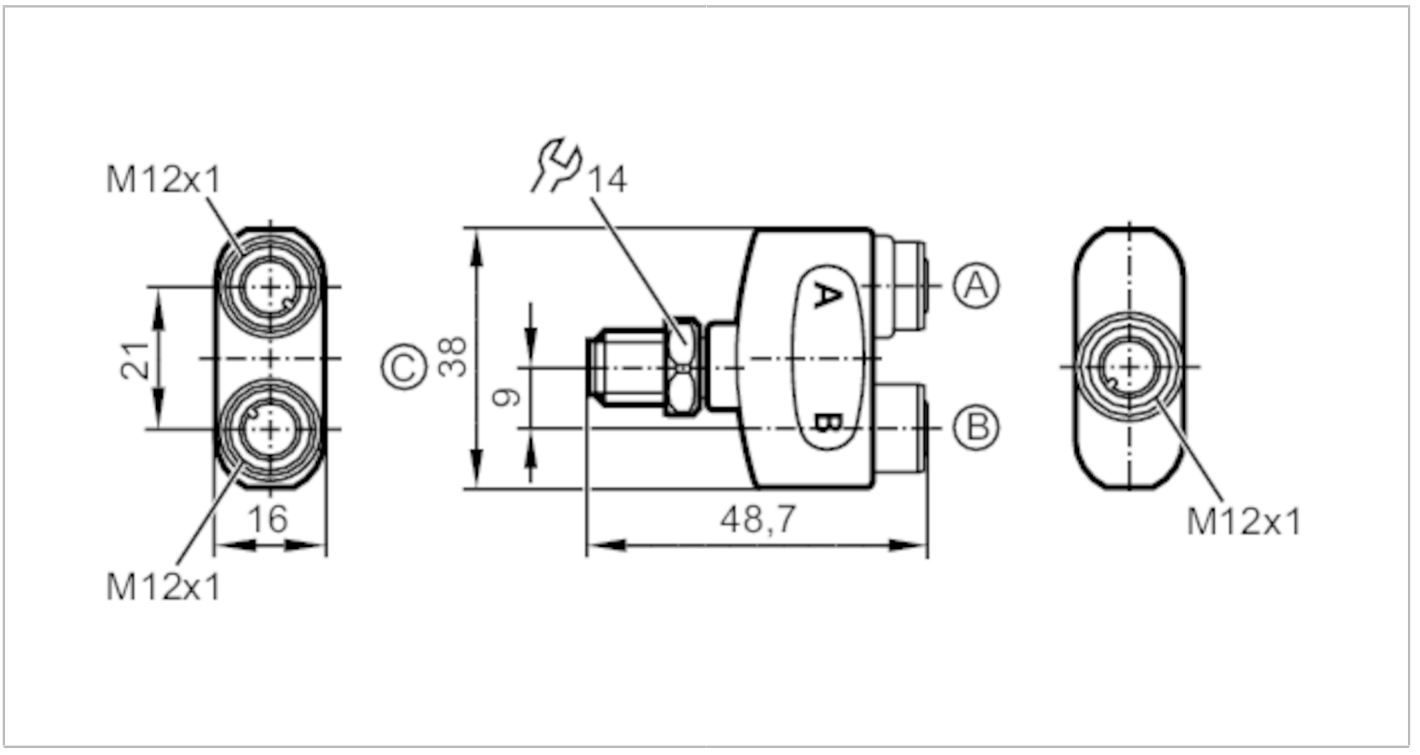

Einsatzbereich		
Besondere Eigenschaft		silikonfrei; Vergoldete Kontakte
Applikation		logische AND-Verknüpfung
Silikonfrei		ja
Elektrische Daten		
Betriebsspannung	[V]	< 60 AC/DC; (cULus: 30 AC / 42 DC)
Schutzklasse		II
Strombelastbarkeit je Modul / Steckplatz	[A]	4
Strombelastbarkeit gesamt	[A]	4
Umgebungsbedingungen		
Umgebungstemperatur	[°C]	-25...100
Hinweis zur Umgebungstemperatur		cULus: ...65 °C
Lagertemperatur	[°C]	-25...55
Lagerfeuchte	[%]	10...100
Sonstige klimatische Bedingungen für die Lagerung gemäß angegebener Klasse		1K22/ DIN 60721-3-1
Schutzart		IP 65; IP 67; IP 68; IP 69K
Zulassungen / Prüfungen		
UL-Zulassung		Spannungsversorgung: Class 2 File Nummer UL: E191684

EBT011

Y-Verteiler

ZDO2H040VAS0000-00STGH040VAS

Mechanische Daten		
Gewicht	[g]	353
Werkstoffe		Gehäuse: PA orange; Dichtung: EPDM
Werkstoff Überwurfmutter		1.4404 (Edelstahl / 316L) / 1.4404 (Edelstahl / 316L)

Bemerkungen	
Verpackungseinheit	1 Stück

Elektrischer Anschluss - Buchse

Steckverbindung: 2 x M12; Arretierung: 1.4404 (Edelstahl / 316L); Kontakte: vergoldet; Anzugsdrehmoment: 0,6...1,5 Nm

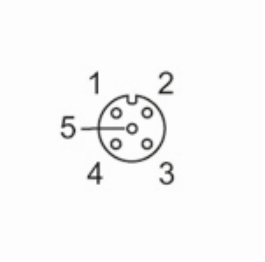

Elektrischer Anschluss - Stecker

Steckverbindung: 1 x M12; Arretierung: 1.4404 (Edelstahl / 316L); Kontakte: vergoldet; Anzugsdrehmoment: 0,6...1,5 Nm

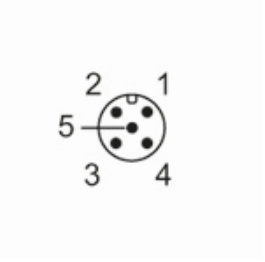

EBT011

Y-Verteiler

ZDO2H040VAS0000-00STGH040VAS

Anschluss

