E12078

Montagewerkzeug

MOUNTING TOOL CONNECTORS

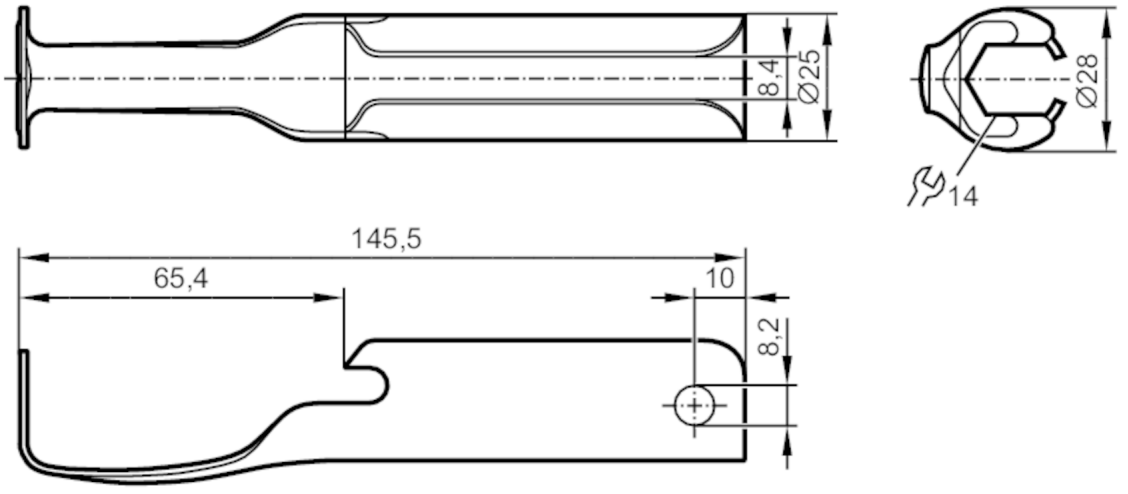

Einsatzbereich		
Ausführung		für Steckverbindungen M12
Mechanische Daten		
Gewicht	[g]	71,1
Werkstoffe		1.4301 (Edelstahl / 304)
Anzugsdrehmoment	[Nm]	< 2
Bemerkungen		
Verpackungseinheit		1 Stück