MK5373

Zylindersensor mit GMR-Zelle

MKC3028BAPKG/G/0,3M/ZH/ASR

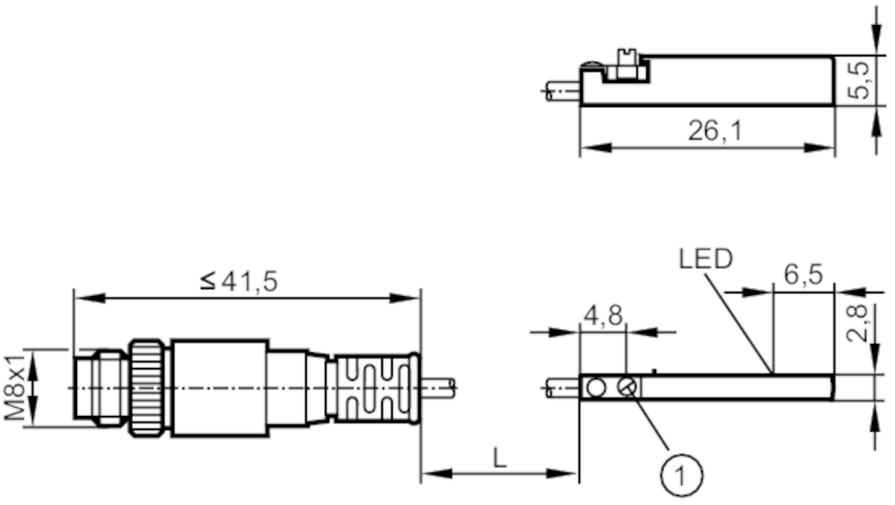

1 Befestigungsexzenter

Produktmerkmale		
Elektrische Ausführung		PNP
Ausgangsfunktion		Öffner
Abmessungen	[mm]	26,1 x 2,8 x 5,5
Elektrische Daten		
Betriebsspannung	[V]	10...30 DC
Stromaufnahme	[mA]	< 10
Schutzklasse		III
Verpolungsschutz		ja
Max. Bereitschaftsverzögerungszeit	[ms]	30
Ausgänge		
Elektrische Ausführung		PNP
Ausgangsfunktion		Öffner
Max. Spannungsabfall Schaltausgang DC	[V]	2,5
Dauerhafte Strombelastbarkeit des Schaltausgangs DC	[mA]	100
Schaltfrequenz DC	[Hz]	10000
Kurzschlussschutz		ja
Überlastfest		ja
Erfassungsbereich		
Ansprechempfindlichkeit	[mT]	2,8
Überfahrgeschwindigkeit	[m/s]	> 10
Genauigkeit / Abweichungen		
Hysterese	[mm]	1,5
Reproduzierbarkeit	[mm]	< 0,2

MK5373

Zylindersensor mit GMR-Zelle

MKC3028BAPKG/G/0,3M/ZH/ASR

Umgebungsbedingungen			
Umgebungstemperatur	[°C]	-25...85	
Schutzart		IP 65; IP 67	
Mechanische Daten			
Gewicht	[g]	12,3	
Einbauart		bündig einbaubar	
Zylinderbauform		C-Nut-Zylinder	
Abmessungen	[mm]	26,1 x 2,8 x 5,5	
Werkstoffe		Gehäuse: PA; Befestigungsexzenter: Edelstahl	
Anzeigen / Bedienelemente			
Anzeige		Schaltzustand	1 x LED, gelb
Bemerkungen			
Verpackungseinheit		1 Stück	

Elektrischer Anschluss - Stecker

Kabel: 0,3 m, PUR

Steckverbindung: 1 x M8; Arretierung: Rändelmutter, drehbar



Anschluss

