IQ2009

Induktiver Sensor mit IO-Link

IQ23007BFRKG/IO/0.3M/PUR/US

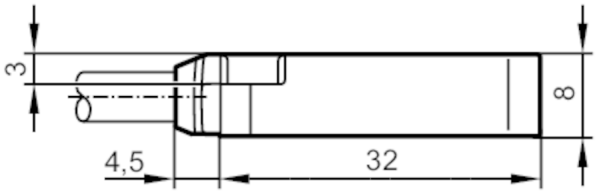

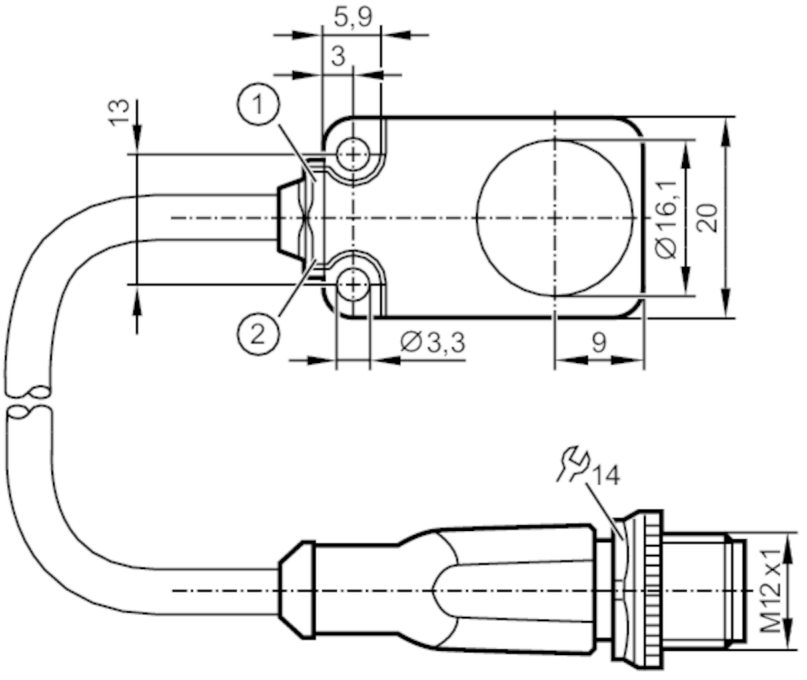

1 LED gelb
2 LED grün

Produktmerkmale		
Elektrische Ausführung		PNP/NPN; (parametrierbar)
Ausgangsfunktion		Schließer / Öffner; (parametrierbar)
Kommunikationsschnittstelle		IO-Link
Gehäuse		Quaderförmig
Abmessungen	[mm]	20 x 8 x 32
Elektrische Daten		
Betriebsspannung	[V]	10...30 DC
Stromaufnahme	[mA]	< 30
Schutzklasse		III
Verpolungsschutz		ja

IQ2009

Induktiver Sensor mit IO-Link

IQ23007BFRKG/IO/0.3M/PUR/US

Ausgänge		
Elektrische Ausführung		PNP/NPN; (parametrierbar)
Ausgangsfunktion		Schließer / Öffner; (parametrierbar)
Max. Spannungsabfall Schaltausgang DC	[V]	2,5
Dauerhafte Strombelastbarkeit des Schaltausgangs DC	[mA]	100
Schaltfrequenz DC	[Hz]	300
Kurzschlussschutz		ja
Überlastfest		ja
Erfassungsbereich		
Schaltpunkt IO-Link	[mm]	1,4...7; (parametrierbar)
Messbereich IO-Link	[mm]	0,75...7,5
Genauigkeit / Abweichungen		
Korrekturfaktor		Stahl: 1 / Edelstahl: 0,7 / Messing: 0,5 / Aluminium: 0,4 / Kupfer: 0,3
Hysterese	[% von Sr]	3...15
Hinweis zur Hysterese		parametrierbar
Linearitätsfehler IO-Link	[%]	± 2; (von Messbereichsendwert)
Wiederholgenauigkeit IO-Link	[%]	± 1; (von Messbereichsendwert)
Temperaturkoeffizient	[%/K vom MEW]	± 0,6; (-25...70 °C: ± 0,3)
Temperaturdrift	[% vom MEW]	± 10
Schnittstellen		
Kommunikationsschnittstelle		IO-Link
Übertragungstyp		COM2 (38,4 kBaud)
IO-Link Revision		1.1
SDCI-Norm		IEC 61131-9 CDV
Profile		Smart Sensor: Identification and diagnosis; Multi-channel, two setpoint switching sensor, type 0 Generic Profiled Sensor; Teach Channel
SIO-Mode		ja
Benötigte Masterportklasse		A
Min. Prozesszykluszeit	[ms]	3,2
IO-Link Prozessdaten (zyklisch)		Funktion: Bitlänge Prozesswert: 16 Gerätestatus: 4 Binäre Schaltinformationen: 2
IO-Link Funktionen (azyklisch)		Anwendungsspezifische Markierung; Betriebsstundenzähler
Unterstützte DeviceIDs		Betriebsart: DeviceID Default: 1106
Hinweis		Weitere Informationen entnehmen Sie der IODD-PDF-Datei unter "Downloads"
Umgebungsbedingungen		
Umgebungstemperatur	[°C]	-40...85
Schutzart		IP 65; IP 66; IP 67; IP 68

IQ2009

Induktiver Sensor mit IO-Link

IQ23007BFRKG/IO/0.3M/PUR/US

Zulassungen / Prüfungen			
EMV		EN 61000-4-2 ESD	4 kV CD / 8 kV AD
		EN 61000-4-3 HF gestrahlt	10 V/m
		EN 61000-4-4 Burst	2 kV
		EN 61000-4-6 HF leitungsgebunden	10 V
		EN 55011	Klasse B
Schwingfestigkeit		EN 60068-2-6 Fc	20 g (10...3000 Hz) / 50 Frequenzzyklen, 1 Oktave/Minute, in 3 Achsen
Schockfestigkeit		EN 60068-2-27 Ea	100 g 11 ms Halbsinus; je 3 Schocks in jede Richtung der 3 Koordinatenachsen
Dauerschockfestigkeit		EN 60068-2-27	40 g 6 ms; je 4000 Schocks in jede Richtung der 3 Koordinatenachsen
Schneller Temperaturwechsel		EN 60068-2-14 Na	TA = -40°C; TB = 85°C; t1 = 30 min; t2 = < 10 s 50 Zyklen
MTTF	[Jahre]	787	
UL-Zulassung		Ta	-25...70 °C
		Enclosure type	Type 1
		Spannungsversorgung	Limited Voltage/Current
		Zulassungsnummer UL	A016
		File Nummer UL	E174191
Mechanische Daten			
Gewicht	[g]	42,7	
Gehäuse		Quaderförmig	
Einbauart		bündig einbaubar	
Abmessungen	[mm]	20 x 8 x 32	
Werkstoffe		Zinkdruckguss spezialbeschichtet; aktive Fläche: PBT orange; LED-Fenster: TPU; Verguss: PUR	
Anzeigen / Bedienelemente			
Anzeige		Anzeige Betrieb	1 x LED, grün
		Schaltzustand	1 x LED, gelb
Bemerkungen			
Verpackungseinheit		1 Stück	

IQ2009

Induktiver Sensor mit IO-Link

IQ23007BFRKG/IO/0.3M/PUR/US

Elektrischer Anschluss

Kabel: 0,3 m, PUR, Ø 4,9 mm; 3 x 0,34 mm²

Anschluss

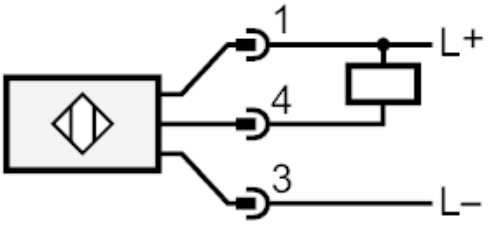

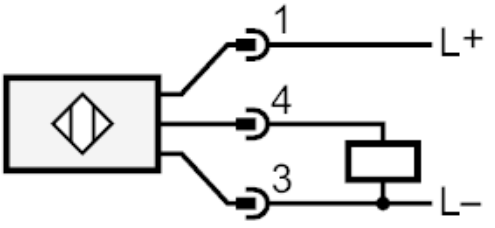

4	OUT / IO-Link

Steckverbindung: 1 x M12

