LMC110

Füllstandsensor zur Grenzstanderfassung

LMFCE-B12E-QSKG-1/US

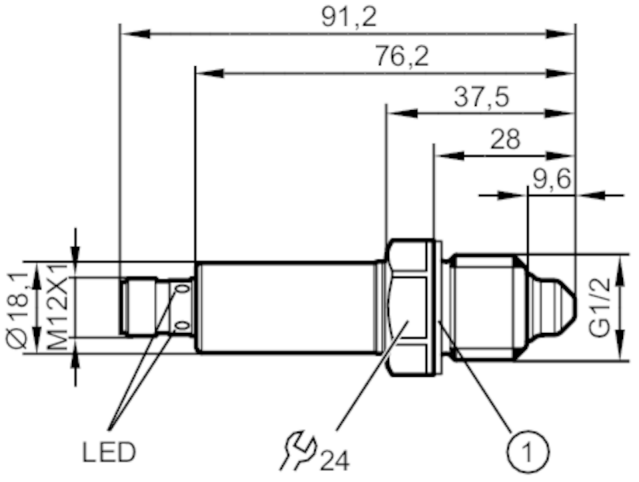

1 Dichtung

Produktmerkmale		
Anzahl der Ein- und Ausgänge		Anzahl der digitalen Ausgänge: 2
Werkseinstellung		Öle; ölbasierte Medien
Prozessanschluss		G 1/2 Außengewinde
Einsatzbereich		
Besondere Eigenschaft		Vergoldete Kontakte
Medien		Wasser; wasserbasierte Medien; Öle; ölbasierte Medien; Kühlschmiermittel; pulverförmige Medien
Nicht verwendbar für		Siehe Bedienungsanleitung, Kapitel "Bestimmungsgemäße Verwendung".
Mediumtemperatur	[°C]	-25...100
Sondenlänge	[mm]	28
Behälterdruck	[bar]	-1...40
MAWP bei Applikationen gemäß CRN	[bar]	40
Öl		
Mediumtemperatur	[°C]	-25...100
Elektrische Daten		
Betriebsspannung	[V]	18...30 DC
Stromaufnahme	[mA]	< 35
Schutzklasse		III
Verpolungsschutz		ja
Ein-/Ausgänge		
Anzahl der Ein- und Ausgänge		Anzahl der digitalen Ausgänge: 2

LMC110

Füllstandsensor zur Grenzstanderfassung

LMFCE-B12E-QSKG-1/US

Ausgänge			
Gesamtzahl Ausgänge		2	
Ausgangssignal		Schaltsignal; IO-Link	
Elektrische Ausführung		PNP/NPN	
Anzahl der digitalen Ausgänge		2	
Ausgangsfunktion		Schließer / Öffner; (parametrierbar)	
Max. Spannungsabfall Schaltausgang DC	[V]	2,5	
Dauerhafte Strombelastbarkeit des Schaltausgangs DC	[mA]	50; (100 (...60 °C))	
Kurzschlussschutz		ja	
Ausführung Kurzschlussschutz		thermisch, getaktet	
Überlastfest		ja	
Mess-/Einstellbereich			
Werkseinstellung		Öle; ölbasierte Medien	
Reaktionszeiten			
Ansprechzeit	[s]	< 0,5	
Schnittstellen			
Kommunikationsschnittstelle		IO-Link	
Übertragungstyp		COM2 (38,4 kBaud)	
IO-Link Revision		1.1	
SDCI-Norm		IEC 61131-9	
Profile		Smart Sensor: Process Data Variable; Device Identification, Device Diagnosis	
SIO-Mode		ja	
Benötigte Masterportklasse		A	
Prozessdaten analog		1	
Prozessdaten binär		2	
Min. Prozesszykluszeit	[ms]	2,3	
Unterstützte DeviceIDs		Betriebsart	DeviceID
		Default	675
Umgebungsbedingungen			
Umgebungstemperatur	[°C]	-25...85	
Lagertemperatur	[°C]	-40...85	
Schutzart		IP 68; IP 69K; (7 Tage / 1 m Wassertiefe / 0,1 bar: IP 68)	
Zulassungen / Prüfungen			
EMV		DIN EN 61000-6-2	
		DIN EN 61000-6-3	: geschlossene Behälter
		DIN EN 61000-6-4	: offene Behälter
Schockfestigkeit		DIN EN 60068-2-27	50 g (11 ms)
Vibrationsfestigkeit		DIN EN 60068-2-6	20 g (10...2000 Hz)
MTTF	[Jahre]	534	
UL-Zulassung		Zulassungsnummer UL	H003

LMC110

Füllstandsensor zur Grenzstanderfassung

LMFCE-B12E-QSKG-1/US

Mechanische Daten		
Gewicht	[g]	127,5
Abmessungen	[mm]	Ø 18,1 / L = 76,2
Werkstoffe		1.4404 (Edelstahl / 316L); PEEK; PEI; FKM
Werkstoffe in Kontakt mit dem Medium		1.4404 (Edelstahl / 316L); PEEK; FKM
Prozessanschluss		G 1/2 Außengewinde

Anzeigen / Bedienelemente		
Anzeige	Schaltzustand	LED, gelb
	Betriebszustand	LED, grün

Bemerkungen		
Verpackungseinheit		1 Stück

Elektrischer Anschluss

Steckverbindung: 1 x M12; Kontakte: vergoldet



Anschluss

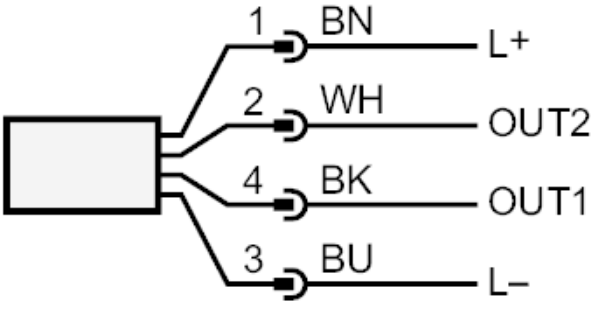

OUT1:	Schaltausgang IO-Link
OUT2:	Schaltausgang
	Farbkennzeichnung nach DIN EN 60947-5-2
	Adernfarben :
BK =	schwarz
BN =	braun
BU =	blau
WH =	weiß