EY1001

Umlenkspiegel für Sicherheitslichtgitter

DEFLECTION MIRROR 250 LENGTH

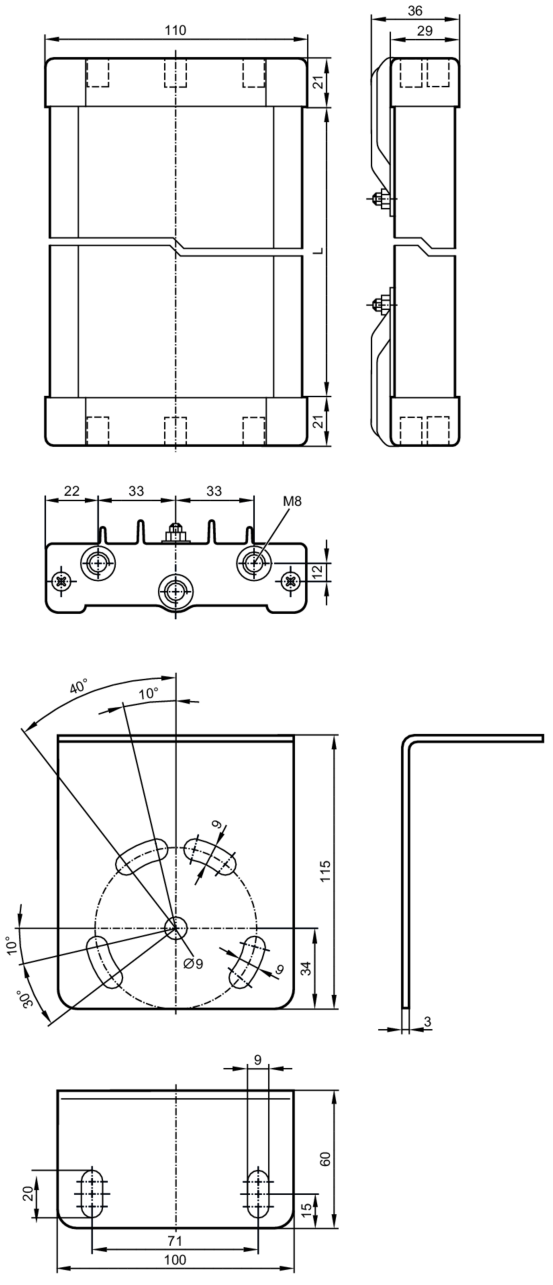

CE

Umgebungsbedingungen		
Umgebungstemperatur	[°C]	-10...55
Mechanische Daten		
Gewicht	[g]	2285
Werkstoffe		Aluminium epoxid-pulverbeschichtet; Kunststoff; Zubehör: Stahl verzinkt
Länge	[mm]	250
Zubehör		
Lieferumfang		Schrauben: 4 x M8
		Sechskantmuttern: 4 x M8
		Unterlegscheiben: 4

EY1001

Umlenkspiegel für Sicherheitslichtgitter

DEFLECTION MIRROR 250 LENGTH

Bemerkungen	
Verpackungseinheit	1 Stück