EVW073

Anschlusskabel mit Buchse

ADOGF040SCS0005T04

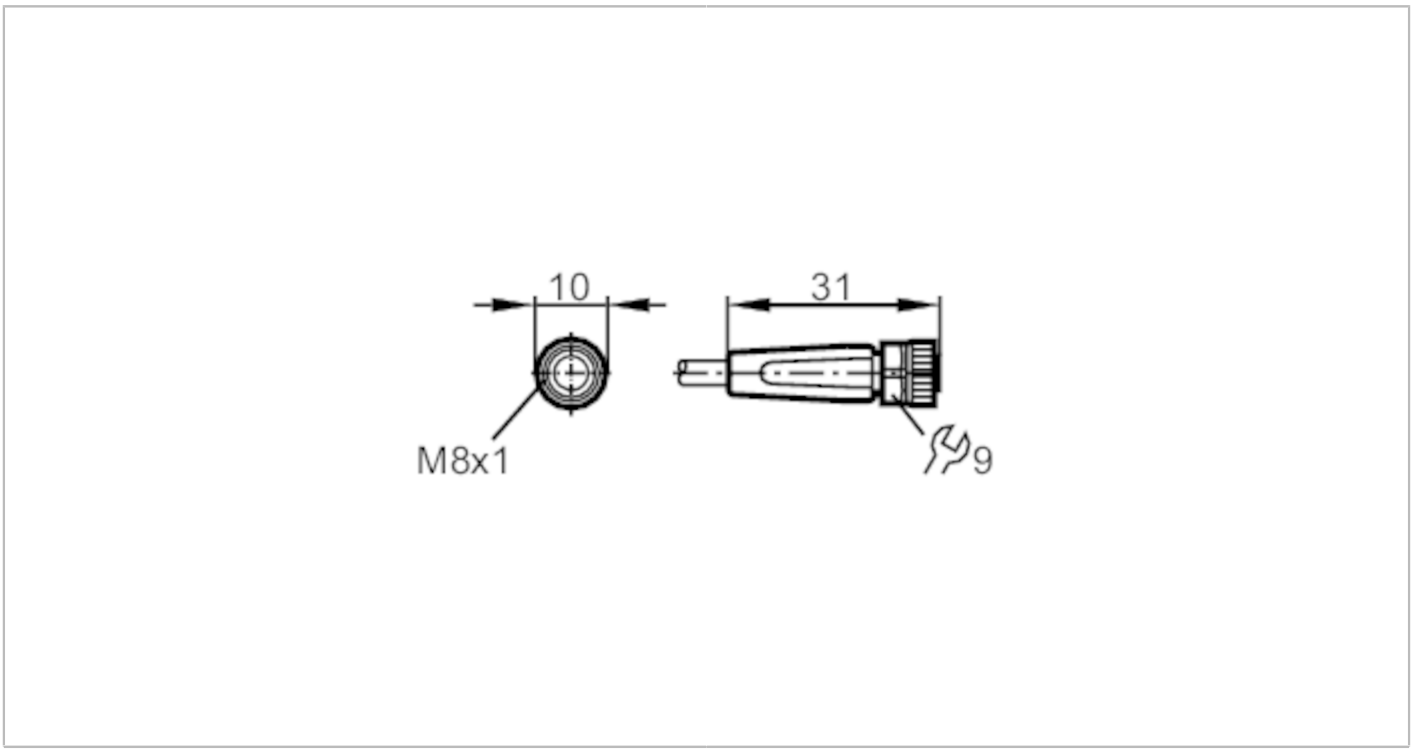

Einsatzbereich		
Besondere Eigenschaft		silikonfrei; halogenfrei; Vergoldete Kontakte; Schleppketteneignung
Applikation		Schweißapplikationen
Silikonfrei		ja
Elektrische Daten		
Betriebsspannung	[V]	< 50 AC / < 60 DC
Schutzklasse		III
Strombelastbarkeit gesamt	[A]	3
Umgebungsbedingungen		
Umgebungstemperatur	[°C]	-25...90
Hinweis zur Umgebungstemperatur		cULus: ...85 °C
Umgebungstemperatur bewegt	[°C]	-25...90
Hinweis zur Umgebungstemperatur bewegt		cULus: ...85 °C
Schutzart		IP 65; IP 67; IP 68; IP 69K

EVW073

Anschlusskabel mit Buchse

ADOGF040SCS0005T04

Mechanische Daten			
Gewicht	[g]	149,5	
Abmessungen	[mm]	10 x 10 x 31	
Werkstoffe		Gehäuse: TPU orange; Dichtung: FKM	
Werkstoff Überwurfmutter		Messing, antihaftbeschichtet	
Schleppketteneignung		ja	
Schleppketteneignung		Biegeradius bei flexiblem Einsatz	min. 10 x Kabeldurchmesser
		Verfahrgeschwindigkeit	max. 3,3 m/s bei 5 m horizontaler Verfahrlänge und max. Beschleunigung von 5 m/s²
		Biegezyklen	> 2 Mio.
		Torsionsbeanspruchung	± 180 °/m

Bemerkungen		
Verpackungseinheit		1 Stück

Elektrischer Anschluss

Kabel: 5 m, PUR, halogenfrei, grau, Ø 4,5 mm; nicht strahlenvernetzt (recyclebar); schweißfunkenbeständig; 4 x 0,25 mm² (32 x Ø 0,1 mm)

Elektrischer Anschluss - Buchse

Steckverbindung: 1 x M8, gerade; Arretierung: Messing, antihaftbeschichtet; Kontakte: vergoldet; Anzugsdrehmoment: 0,3...0,5 Nm



EVW073

Anschlusskabel mit Buchse

ADOGF040SCS0005T04

Anschluss

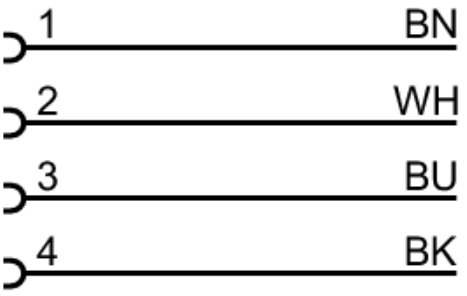

	Adernfarben :
BK =	schwarz
BN =	braun
BU =	blau
WH =	weiß