EVC536

Anschlusskabel mit Buchse

ADOAH050MSS0005C05

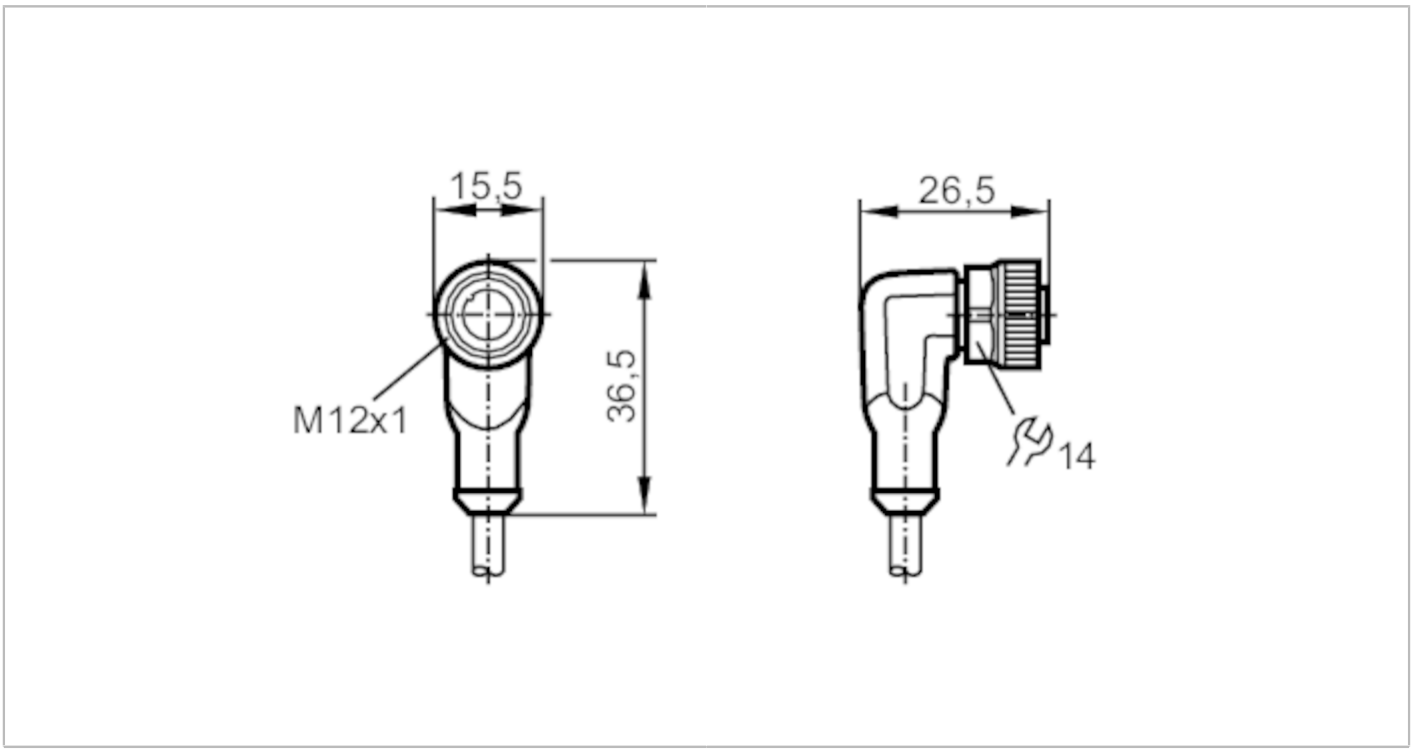

Einsatzbereich		
Besondere Eigenschaft		silikonfrei; halogenfrei; Vergoldete Kontakte; Abgeschirmte Leitung; Schleppketteneignung
Silikonfrei		ja
Elektrische Daten		
Betriebsspannung	[V]	< 30 AC / < 36 DC
Schutzklasse		III
Strombelastbarkeit gesamt	[A]	4; (cULus: 3)
Umgebungsbedingungen		
Umgebungstemperatur	[°C]	-25...90
Hinweis zur Umgebungstemperatur		cULus: ...75
Umgebungstemperatur bewegt	[°C]	-25...90
Hinweis zur Umgebungstemperatur bewegt		cULus: ...75
Schutzart		IP 65; IP 67; IP 68; IP 69K

EVC536

Anschlusskabel mit Buchse

ADOAH050MSS0005C05

Mechanische Daten			
Gewicht	[g]	208,1	
Abmessungen	[mm]	26,5 x 15,5 x 36,5	
Werkstoffe		Gehäuse: TPU orange; Dichtung: FKM	
Werkstoff Überwurfmutter		Messing, vernickelt	
Schleppketteneignung		ja	
Schleppketteneignung		Biegeradius bei flexiblem Einsatz	min. 10 x Kabeldurchmesser
		Verfahrgeschwindigkeit	max. 3,3 m/s bei 5 m horizontaler Verfahrlänge und max. Beschleunigung von 5 m/s²
		Biegezyklen	≥ 2 Mio.
		Torsionsbeanspruchung	± 180 °/m

Bemerkungen		
Verpackungseinheit		1 Stück

Elektrischer Anschluss

Kabel: 5 m, PUR, halogenfrei, schwarz, Ø 4,9 mm, abgeschirmt; 5 x 0,25 mm² (32 x Ø 0,1 mm)

Elektrischer Anschluss - Buchse

Steckverbindung: 1 x M12, abgewinkelt; Arretierung: Messing, vernickelt; Kontakte: vergoldet; Anzugsdrehmoment: 0,6...1,5 Nm; Geschirmte Anschlussleitung: Schirm nicht aufgelegt

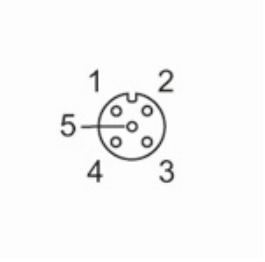

EVC536

Anschlusskabel mit Buchse

ADOAH050MSS0005C05

Anschluss

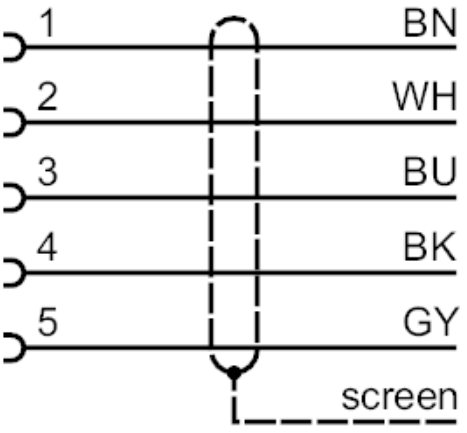

	Adernfarben :
BK =	schwarz
BN =	braun
BU =	blau
GY =	grau
WH =	weiß