EVC252

Verbindungskabel

VDOAH032MSS0001H03STGF030MSS

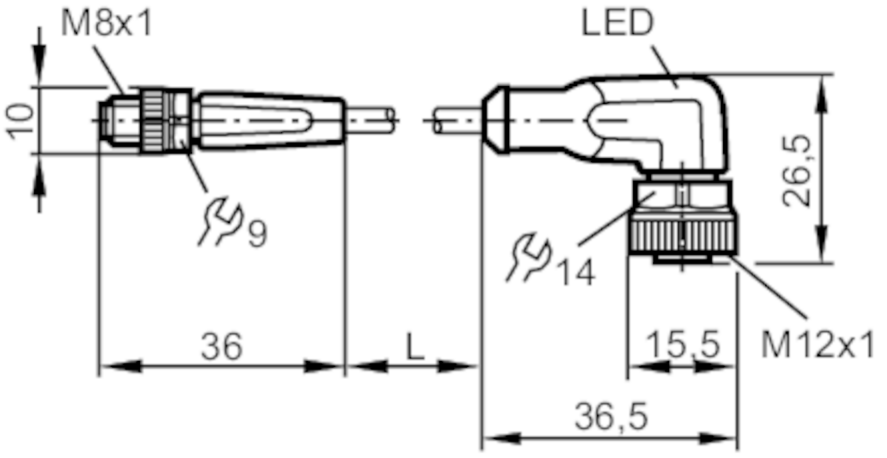

Einsatzbereich		
Besondere Eigenschaft		silikonfrei; halogenfrei; Vergoldete Kontakte; Schleppketteneignung
Silikonfrei		ja
Elektrische Daten		
Betriebsspannung	[V]	10...36 DC
Schutzklasse		III
Strombelastbarkeit gesamt	[A]	3
Ausgänge		
Elektrische Ausführung		PNP
Umgebungsbedingungen		
Umgebungstemperatur	[°C]	-25...90
Hinweis zur Umgebungstemperatur		cULus: ...75
Umgebungstemperatur bewegt	[°C]	-25...90
Hinweis zur Umgebungstemperatur bewegt		cULus: ...75
Schutzart		IP 65; IP 67; IP 68; IP 69K
Zulassungen / Prüfungen		
MTTF	[Jahre]	20027

EVC252

Verbindungskabel

VDOAH032MSS0001H03STGF030MSS

Mechanische Daten			
Gewicht	[g]	54,7	
Abmessungen	[mm]	10 x 10 x 36	
Werkstoff Griffkörper		TPU / TPU	
Werkstoff Überwurfmutter		Messing, vernickelt / Messing, vernickelt	
Werkstoff Dichtung		FKM	
Schleppketteneignung		ja	
Schleppketteneignung		Biegeradius bei flexiblem Einsatz	min. 10 x Kabeldurchmesser
		Verfahrgeschwindigkeit	max. 3,3 m/s bei 5 m horizontaler Verfahrlänge und max. Beschleunigung von 5 m/s²
		Biegezyklen	> 5 Mio.
		Torsionsbeanspruchung	± 180 °/m
Anzeigen / Bedienelemente			
Anzeige		Schaltzustand	1 x LED, gelb
		Betrieb	1 x LED, grün
Bemerkungen			
Hinweise		Bitte beachten Sie den Technischen Hinweis unter "Downloads"	
Verpackungseinheit		1 Stück	

Elektrischer Anschluss - Stecker

Steckverbindung: 1 x M8, gerade; Griffkörper: TPU, orange; Arretierung: Messing, vernickelt; Kontakte: vergoldet; Anzugsdrehmoment: 0,3...0,5 Nm

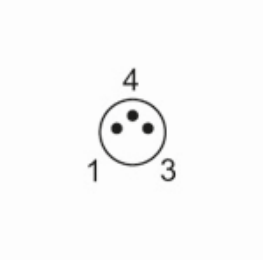

EVC252

Verbindungskabel

VDOAH032MSS0001H03STGF030MSS

Elektrischer Anschluss

Kabel: 1 m, PUR, halogenfrei, schwarz, Ø 4,3 mm; 3 x 0,34 mm² (42 x Ø 0,1 mm)

Anschluss

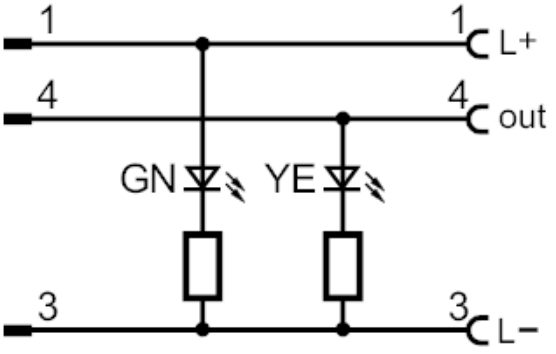

Elektrischer Anschluss - Buchse

Steckverbindung: 1 x M12, abgewinkelt; Griffkörper: TPU, schwarz transparent; Arretierung: Messing, vernickelt; Dichtung: FKM; Kontakte: vergoldet; Anzugsdrehmoment: 0,6...1,5 Nm

