EVT404

Anschlusskabel mit Buchse

ADOAH040VAS0025L04

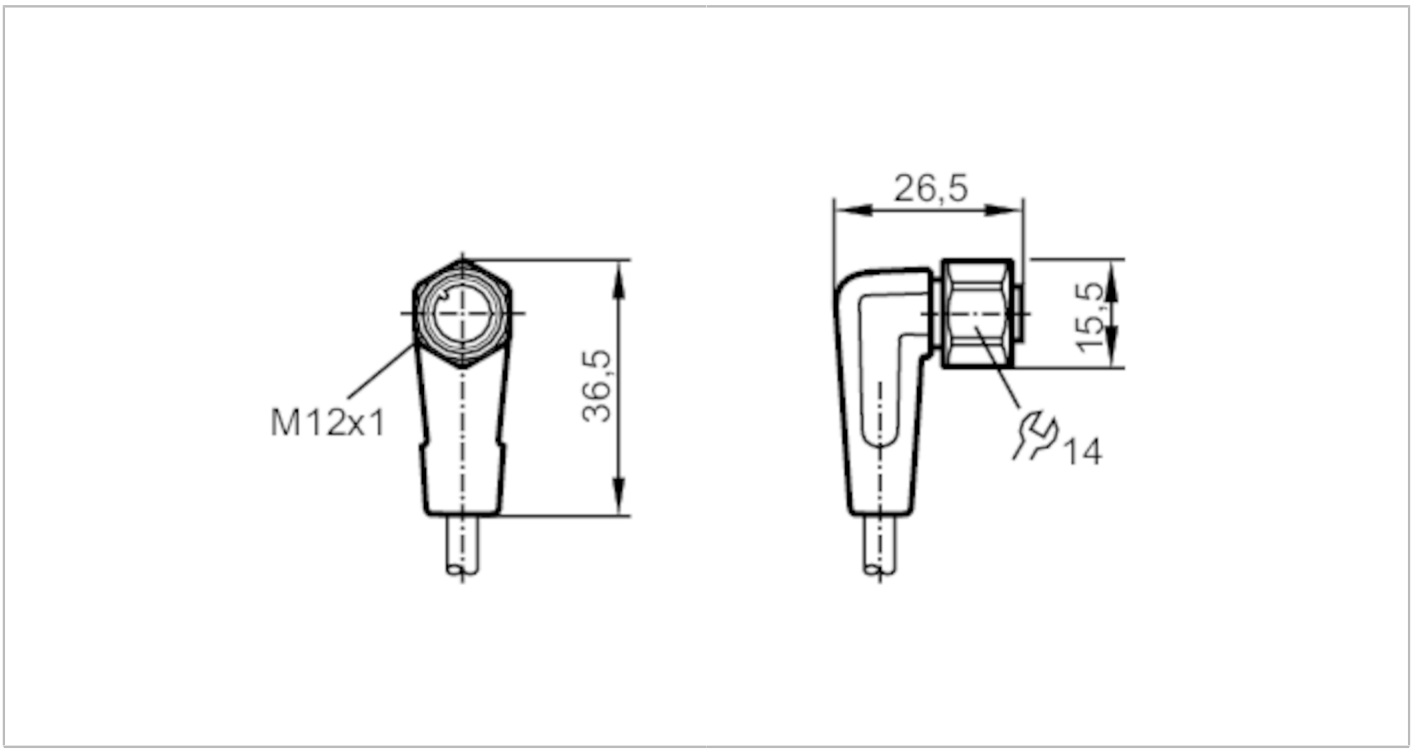

Einsatzbereich		
Besondere Eigenschaft		silikonfrei; Vergoldete Kontakte; Abgeschirmte Leitung; Schleppketteneignung
Applikation		Hygiene- und Nassbereiche in der Lebensmittelindustrie
Silikonfrei		ja
Elektrische Daten		
Betriebsspannung	[V]	< 50 AC / < 60 DC
Schutzklasse		III
Strombelastbarkeit gesamt	[A]	4; (cULus: 3)
Umgebungsbedingungen		
Umgebungstemperatur	[°C]	-25...100
Hinweis zur Umgebungstemperatur		cULus: ...50
Umgebungstemperatur bewegt	[°C]	5...100
Hinweis zur Umgebungstemperatur bewegt		cULus: ...50
Schutzart		IP 65; IP 67; IP 68; IP 69K

EVT404

Anschlusskabel mit Buchse

ADOAH040VAS0025L04

Mechanische Daten			
Gewicht	[g]	1179,5	
Abmessungen	[mm]	26,5 x 15,5 x 36,5	
Werkstoffe		Gehäuse: PVC orange; Dichtung: EPDM	
Werkstoff Überwurfmutter		1.4404 (Edelstahl / 316L)	
Schleppketteneignung		ja	
Schleppketteneignung		Biegeradius bei flexiblem Einsatz	min. 10 x Kabeldurchmesser
		Verfahrgeschwindigkeit	max. 3,3 m/s bei 5 m horizontaler Verfahrlänge und max. Beschleunigung von 5 m/s²
		Biegezyklen	> 1 Mio.
		Torsionsbeanspruchung	± 180 °/m

Bemerkungen		
Verpackungseinheit		1 Stück

Elektrischer Anschluss

Kabel: 25 m, PVC, orange, Ø 5,2 mm, abgeschirmt; 4 x 0,34 mm² (42 x Ø 0,1 mm)

Elektrischer Anschluss - Buchse

Steckverbindung: 1 x M12, abgewinkelt; Arretierung: 1.4404 (Edelstahl / 316L); Kontakte: vergoldet; Anzugsdrehmoment: 0,6...1,5 Nm; Geschirmte Anschlussleitung: Schirm aufgelegt

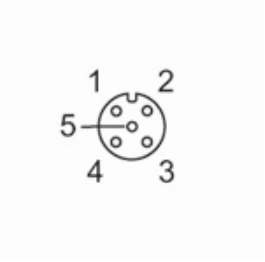

EVT404

Anschlusskabel mit Buchse

ADOAH040VAS0025L04

Anschluss

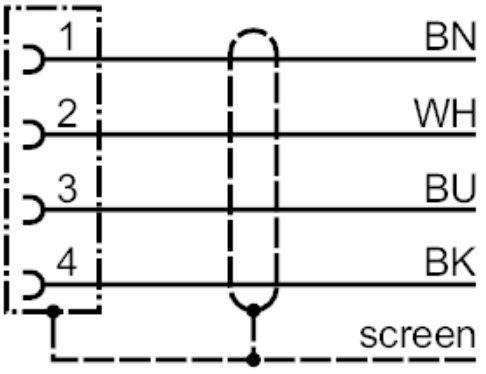

	Adernfarben :
BK =	schwarz
BN =	braun
BU =	blau
WH =	weiß

Diagramme und Kurven

Schirmdämpfungskennlinie

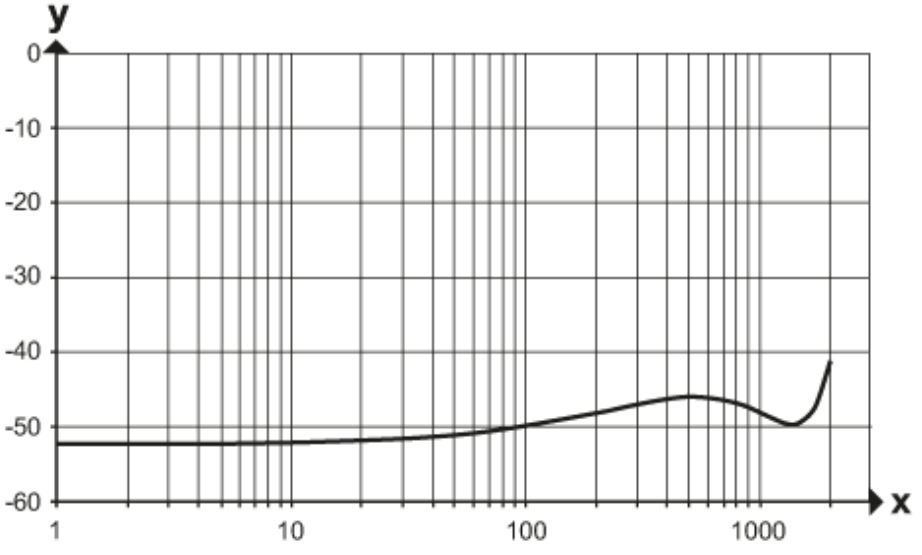

x Frequenz (MHz)

y Schirmdämpfung (dB)

gemäß DIN EN 60512-23-3