E3D301

Montageset für 3D-Sensoren

MOUNTING SET SMART CAM

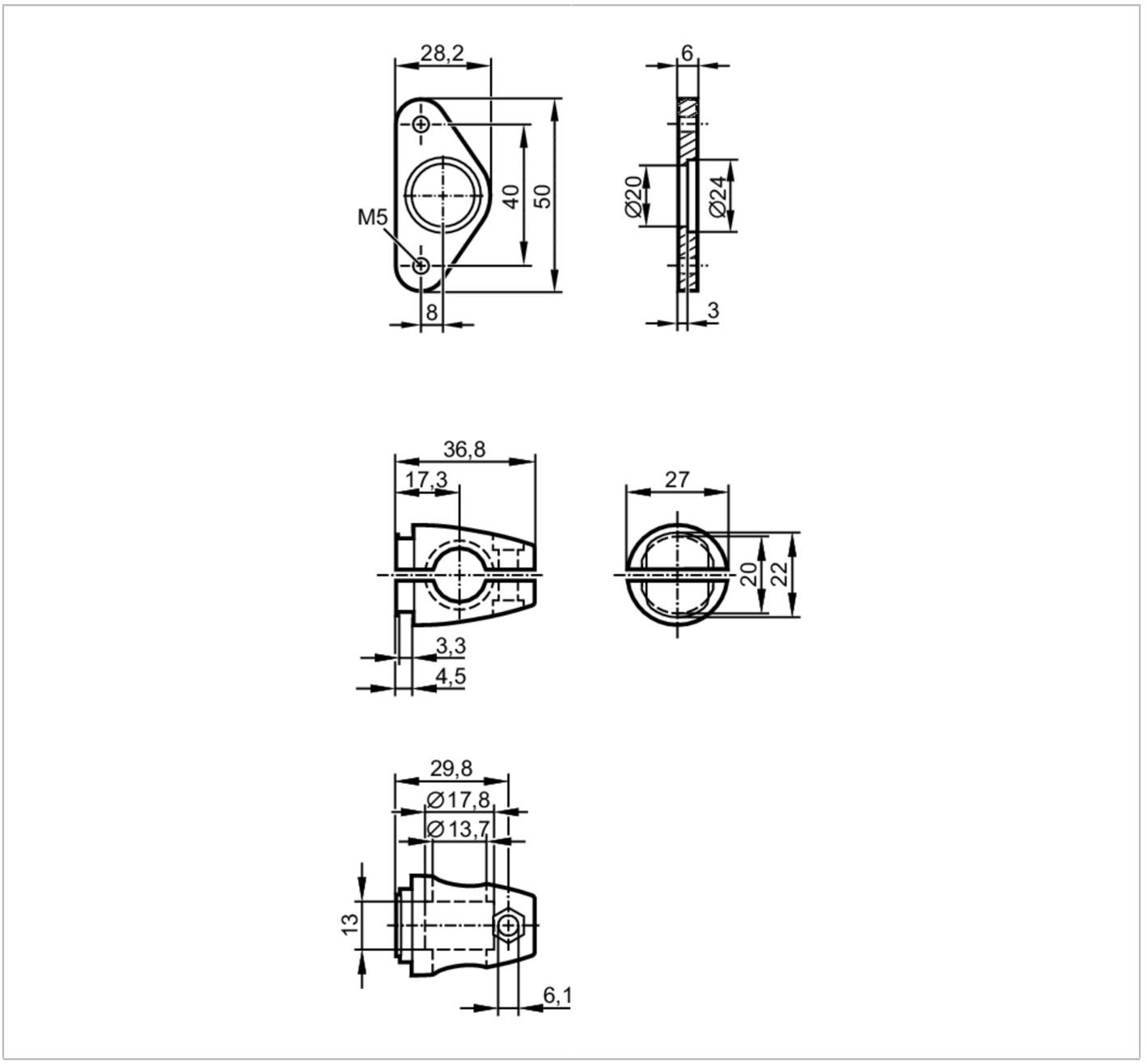

Einsatzbereich		
Ausführung		Klemmzylindermontage, für Bauformen, O3D
Mechanische Daten		
Gewicht	[g]	151
Montageart		Rundprofil; (Ø 14 mm)
Werkstoffe		Halteelement: 1.4301 (Edelstahl / 304); Klemmzylinder: 1.4408 (Edelstahl)
Zubehör		
Lieferumfang		Zylinderschrauben: 2
Bemerkungen		
Verpackungseinheit		1 Stück