EBC009

Zentralverteiler

ZDO8H050MSS0000-00STAK120MSS

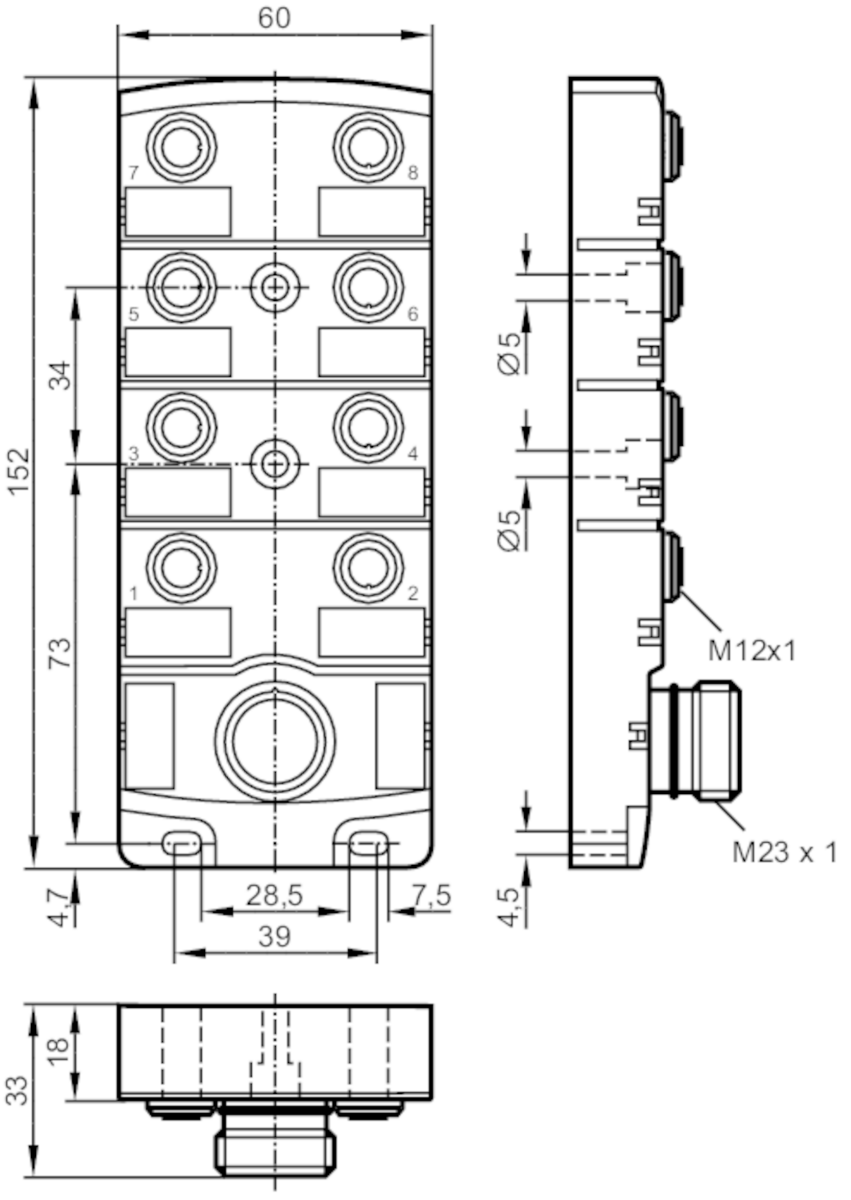

Einsatzbereich		
Besondere Eigenschaft		silikonfrei; Vergoldete Kontakte
Silikonfrei		ja
Elektrische Daten		
Betriebsspannung	[V]	< 30 AC/DC; ("supply class 2" gemäß cULus)
Strombelastbarkeit je Modul / Steckplatz	[A]	4
Strombelastbarkeit gesamt	[A]	12

EBC009

Zentralverteiler

ZDO8H050MSS0000-00STAK120MSS

Umgebungsbedingungen			
Umgebungstemperatur	[°C]	-25...80	
Schutzart		IP 67	
Zulassungen / Prüfungen			
UL-Zulassung		Enclosure type	Type 1
Mechanische Daten			
Gewicht	[g]	303,5	
Abmessungen	[mm]	33 x 60 x 152	
Werkstoffe		PA	
Werkstoff Griffkörper		PA / PA	
Anzahl Steckplätze Zentralverteiler		8	
Ausführung Steckverbinder		M12	
Zubehör			
Lieferumfang		Verschlusskappen: 2	
		Beschriftungsschilder: 8	
Bemerkungen			
Verpackungseinheit		1 Stück	

Elektrischer Anschluss - Anschluss

Steckverbindung: 1 x M23; Griffkörper: PA; Kontakte: vergoldet; Anzugsdrehmoment: 0,8...1,5 Nm

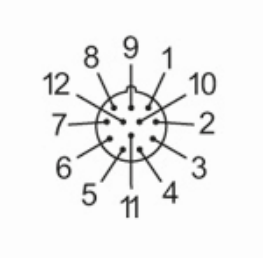

EBC009

Zentralverteiler

ZDO8H050MSS0000-00STAK120MSS

Anschluss

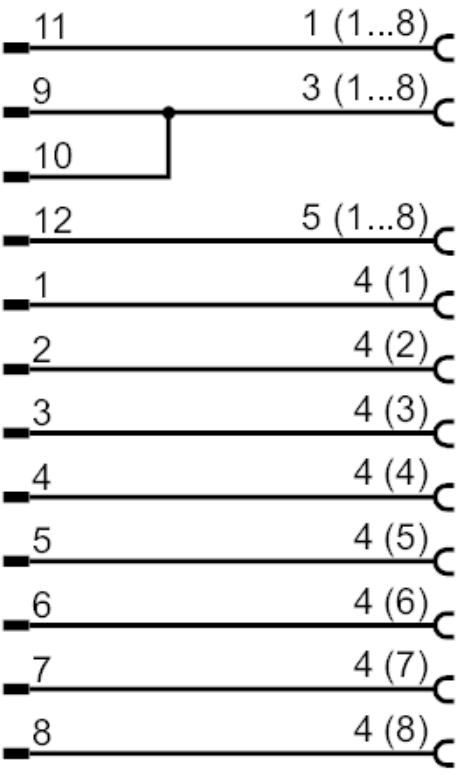

Elektrischer Anschluss - Steckplatz

Steckverbindung: 8 x M12; Griffkörper: PA; Kontakte: vergoldet; Anzugsdrehmoment: 0,8...1,5 Nm

