E60194

Messrad

MEASURING WHEEL U:500 N:10

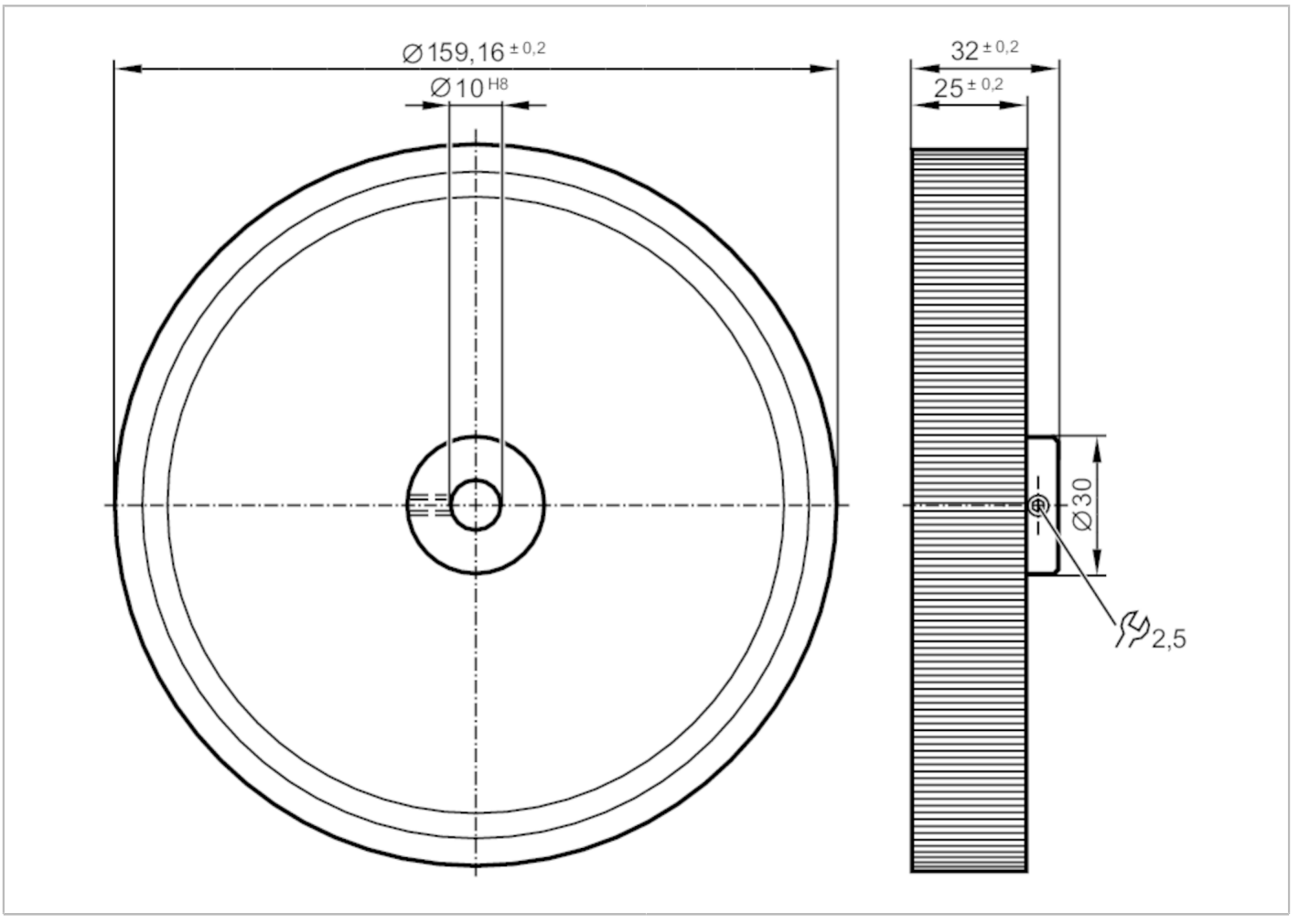

Einsatzbereich		
Ausführung		Kunststoff geriffelt
Umgebungsbedingungen		
Umgebungstemperatur	[°C]	-30...80
Mechanische Daten		
Gewicht	[g]	531,5
Innendurchmesser	[mm]	10
Außendurchmesser	[mm]	159,16
Werkstoffe		Rad: Aluminium; Oberflächenbeschaffenheit: PU
Anzugsdrehmoment	[Nm]	3; (Befestigungsschraube)
Belaghärte		90 Shore A
Umfang	[mm]	500
Bemerkungen		
Verpackungseinheit		1 Stück