EBC014

Zentralverteiler

ZDO4H050MSS0005H11

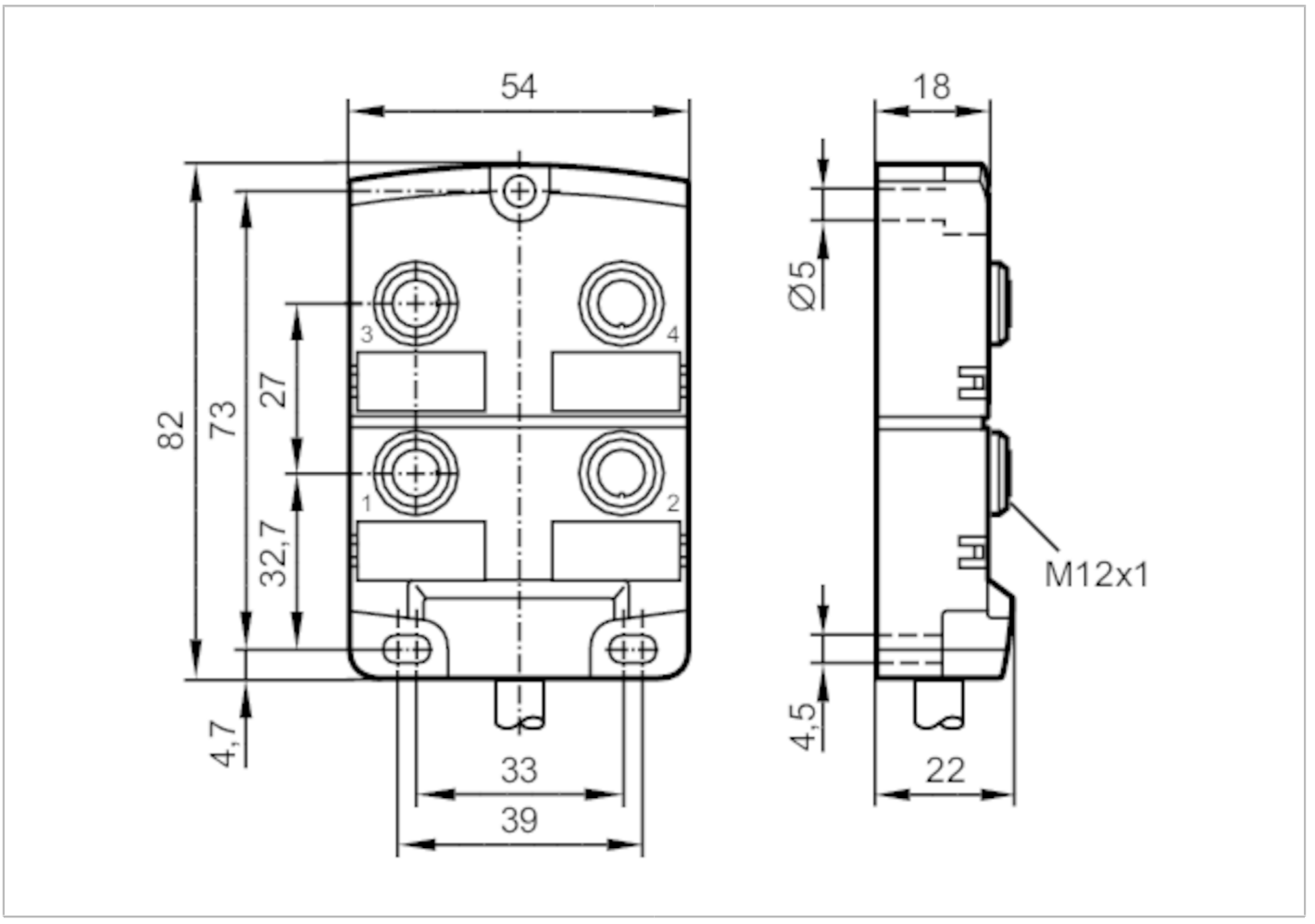

Einsatzbereich			
Besondere Eigenschaft		silikonfrei; halogenfrei; Vergoldete Kontakte; Schleppketteneignung	
Silikonfrei		ja	
Elektrische Daten			
Betriebsspannung	[V]	< 30 AC/DC; ("supply class 2" gemäß cULus)	
Schutzklasse		II	
Strombelastbarkeit je Modul / Steckplatz	[A]	4	
Strombelastbarkeit gesamt	[A]	12	
Umgebungsbedingungen			
Umgebungstemperatur	[°C]	-25...80	
Umgebungstemperatur bewegt	[°C]	-5...60	
Schutzart		IP 67; IP 68	
Zulassungen / Prüfungen			
UL-Zulassung		Enclosure type	Type 1

EBC014

Zentralverteiler

ZDO4H050MSS0005H11

Mechanische Daten			
Gewicht	[g]	506	
Abmessungen	[mm]	18 x 54 x 82	
Werkstoffe		PA	
Werkstoff Griffkörper		PA	
Anzahl Steckplätze Zentralverteiler		4	
Ausführung Steckverbinder		M12	
Schleppketteneignung		ja	
Schleppketteneignung		Biegeradius bei flexiblem Einsatz	min. 10 x Kabeldurchmesser
		Biegezyklen	> 2 Mio.

Zubehör	
Lieferumfang	Verschlusskappen: 2
	Beschriftungsschilder: 4

Bemerkungen		
Verpackungseinheit		1 Stück

Elektrischer Anschluss

Kabel: 5 m, PUR, halogenfrei, schwarz, Ø 8,2 mm; 8 x 0,34 mm² (43 x Ø 0,1 mm) + 3 x 1,0 mm² (55 x Ø 0,15 mm)

Elektrischer Anschluss - Steckplatz

Steckverbindung: 4 x M12; Griffkörper: PA; Kontakte: vergoldet; Anzugsdrehmoment: 0,8...1,5 Nm

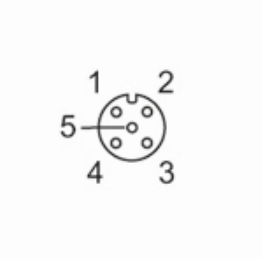

EBC014

Zentralverteiler

ZDO4H050MSS0005H11

Anschluss

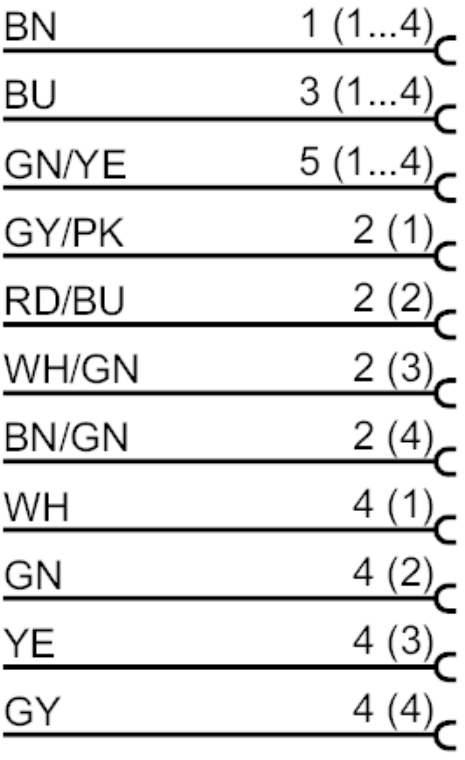

	Adernfarben :
BN =	braun
BU =	blau
GN =	grün
GY =	grau
PK =	rosa
RD =	rot
WH =	weiß
YE =	gelb