OY004S

Sicherheitslichtvorhang

OYA0610-14-4-06-P-1

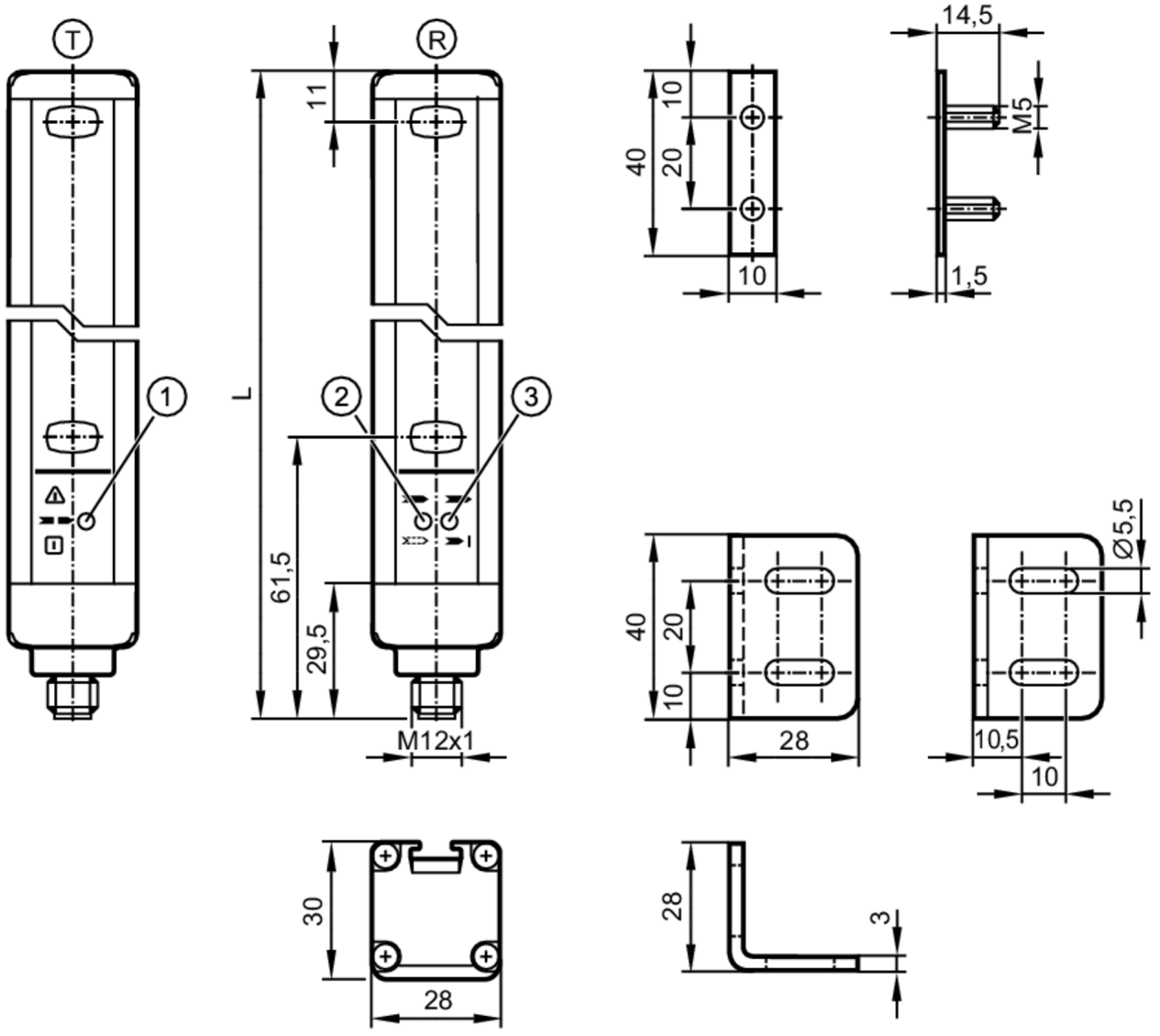

T Sender
R Empfänger
1 LED 3-farbig rot / grün / orange
2 LED 2-farbig gelb / blau
3 LED 2-farbig rot / grün

Produktmerkmale		
Lichtart		Infrarotlicht
Abmessungen	[mm]	663 x 28 x 30
Einsatzbereich		
Schutzfunktion		Zugangsabsicherung Fingerschutz

OY004S

Sicherheitslichtvorhang

OYA0610-14-4-06-P-1

Elektrische Daten		
Betriebsspannungstoleranz	[%]	20
Betriebsspannung	[V]	24 DC
Schutzklasse		III
Verpolungsschutz		ja
Bereitschaftsverzögerungszeit	[s]	< 2
Lichtart		Infrarotlicht
Wellenlänge	[nm]	950
Empfänger		
Stromaufnahme	[mA]	83
Sender		
Stromaufnahme	[mA]	42
Ausgänge		
Elektrische Ausführung		PNP
Anzahl der OSSD-Ausgänge		2
Strombelastbarkeit je OSSD-Ausgang	[mA]	400; (24 V)
Kurzschlussschutz		ja
Erfassungsbereich		
Schutzfeldhöhe	[mm]	610
Auflösung (Detektionsvermögen d)	[mm]	14
Schutzfeldbreite (niedrige Lichtleistung)	[m]	0...3
Schutzfeldbreite (hohe Lichtleistung)	[m]	1...6
Reaktionszeiten		
Ansprechzeit	[ms]	9
Umgebungsbedingungen		
Einsatzort		Klasse C nach EN 60654-1 Wettergeschützter Einsatzort
Umgebungstemperatur	[°C]	-10...55
Max. zulässige relative Luftfeuchtigkeit	[%]	95
Schutzart		IP 65; IP 67
Zulassungen / Prüfungen		
EMV		IEC 61496-1
Schockfestigkeit		IEC 61496-1
Vibrationsfestigkeit		IEC 61496-1

OY004S

Sicherheitslichtvorhang

OYA0610-14-4-06-P-1

Sicherheitskennwerte		
BWS-Typ (IEC 61496-1)		4
ISO 13849-1		Kategorie 4, PL e
IEC 61508		SIL 3
IEC 62061		SIL cl 3
Gebrauchsdauer TM (Mission Time)	[h]	175200
Sicherheitstechnische Zuverlässigkeit PFHD	[1/h]	1,8E-08
Mechanische Daten		
Gewicht	[g]	2510
Abmessungen	[mm]	663 x 28 x 30
Werkstoffe		Gehäuse: Aluminium; Frontscheibe: PC
Länge L	[mm]	663
Anzeigen / Bedienelemente		
Anzeige		LED, gelb
		LED, grün
		LED, rot
		LED, blau
		LED, orange
Zubehör		
Lieferumfang		Montagewinkel: 4
		Nutensteine: 4
		Muttern
Bemerkungen		
Hinweise		Bei 8-poligen Buchsen sind die Adernfarben nicht normiert.; Bitte beachten Sie immer die Anschlussbelegung des Sensors und der Buchsen (siehe Datenblatt).
Verpackungseinheit		1 Stück

Elektrischer Anschluss - Empfänger

Steckverbindung: 1 x M12; Max. Leitungslänge: 100 m; bei Adernquerschnitt 0,34 mm²



OY004S

Sicherheitslichtvorhang

OYA0610-14-4-06-P-1

Anschluss

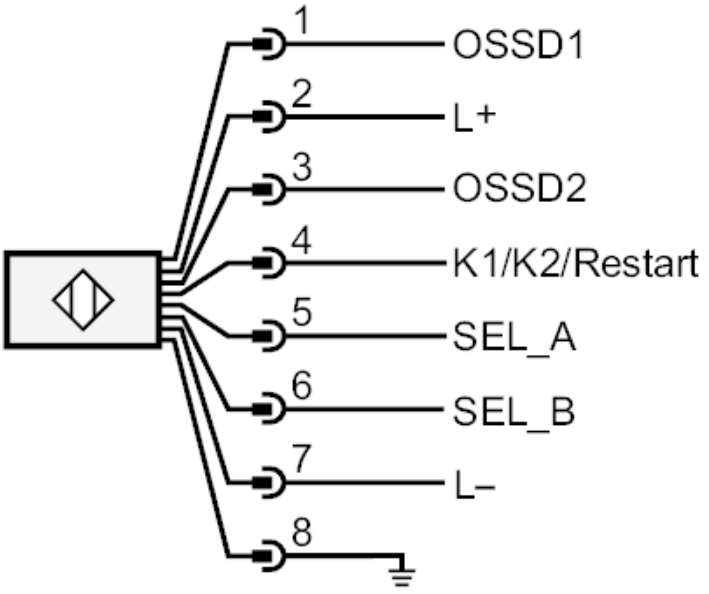

Elektrischer Anschluss - Sender

Steckverbindung: 1 x M12

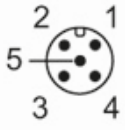

OY004S

Sicherheitslichtvorhang

OYA0610-14-4-06-P-1

Anschluss

