RN3001

Absoluter Singleturn-Drehgeber mit Vollwelle

RMK0013-E24/E

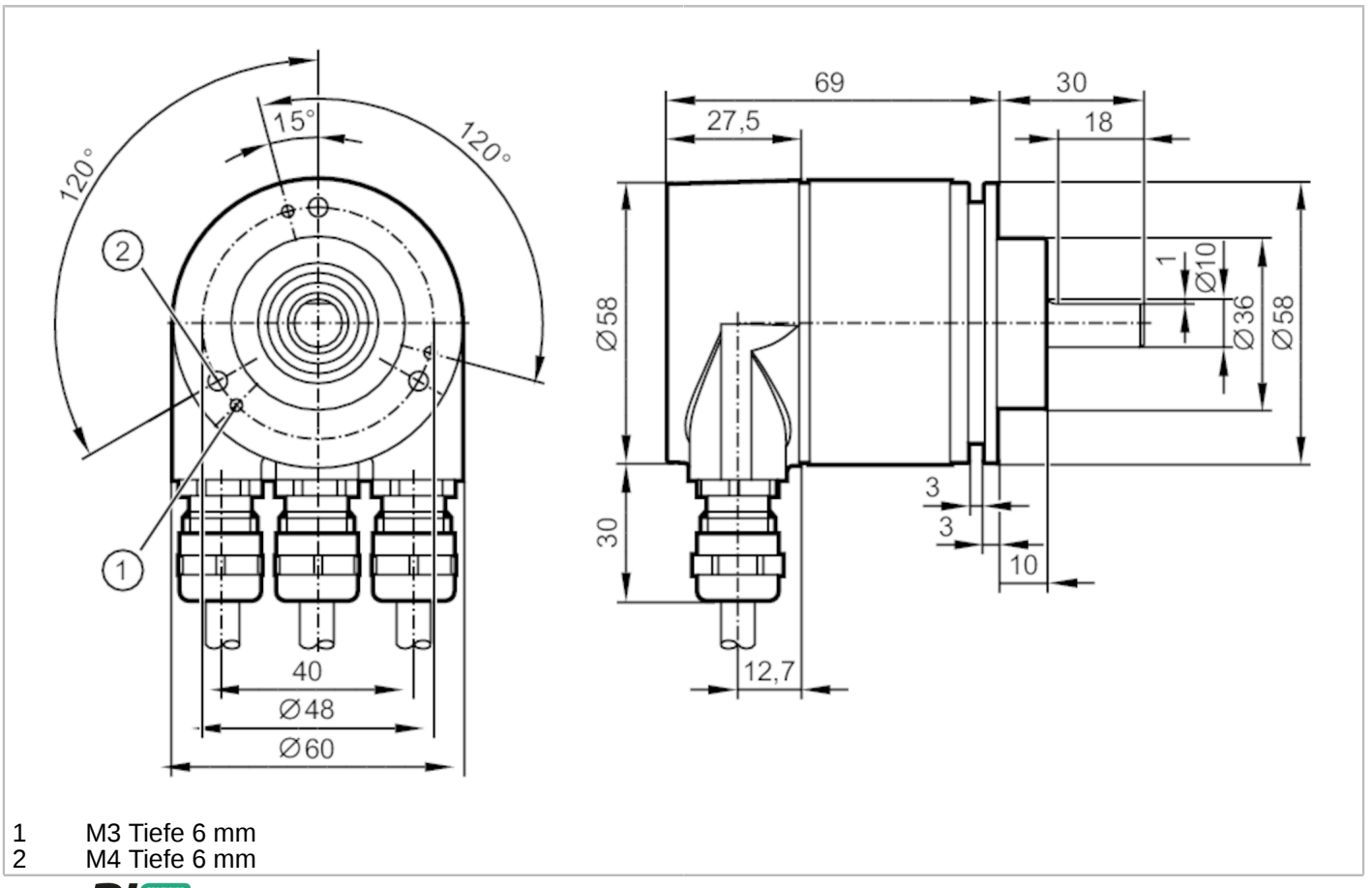

1 M3 Tiefe 6 mm
2 M4 Tiefe 6 mm

Produktmerkmale		
Auflösung		8192 Schritte; 13 Bit
Kommunikationsschnittstelle		PROFIBUS DP
Wellenausführung		Vollwelle
Wellendurchmesser	[mm]	10
Einsatzbereich		
Funktionsprinzip		Absolut
Umdrehungstyp		Singleturn
Elektrische Daten		
Betriebsspannung	[V]	10...30 DC
Stromaufnahme	[mA]	100; ((24 V))
Verpolungsschutz		ja
Ausgänge		
Codeart		binär
Mess-/Einstellbereich		
Auflösung		8192 Schritte; 13 Bit

RN3001

Absoluter Singleturn-Drehgeber mit Vollwelle

RMK0013-E24/E

Software / Programmierung		
Parametriermöglichkeiten		Zählrichtung der Codewerte; Auflösung; Nullpunkt; Endschalter HI und LO; Bewegungsindikator; Trennung Multi-/Singleturn
Diagnosefunktionen		Alarme; Warnungen; Status; Seriennummer des Drehgebers
Adressierung		Adresswahlschalter; 0...126
Schnittstellen		
Kommunikationsschnittstelle		PROFIBUS DP
PROFIBUS DP		
Übertragungsstandard		DPV2
Umgebungsbedingungen		
Umgebungstemperatur	[°C]	-40...85
Max. zulässige relative Luftfeuchtigkeit	[%]	98
Schutzart		IP 67; (Gehäuseseitig: IP 67; Wellenseitig: IP 67)
Zulassungen / Prüfungen		
Schockfestigkeit		100 g (6 ms)
Vibrationsfestigkeit		10 g (10...2000 Hz)
MTTF	[Jahre]	13
Mechanische Daten		
Gewicht	[g]	553,5
Abmessungen	[mm]	Ø 58 / L = 99
Werkstoffe		Aluminium
Max. Drehzahl mechanisch	[U/min]	12000
Wellenausführung		Vollwelle
Wellendurchmesser	[mm]	10
Wellenwerkstoff		1.4104 (Stahl)
Max. Wellenbelastung axial am Wellenende	[N]	40
Max. Wellenbelastung radial am Wellenende	[N]	110
Befestigungsflansch		Klemmflansch
Elektrischer Anschluss		
Klemmleiste im Anschlussraum:		