PU5404

Drucktransmitter

PU-010-SEG14-B-DVG/US/ /W

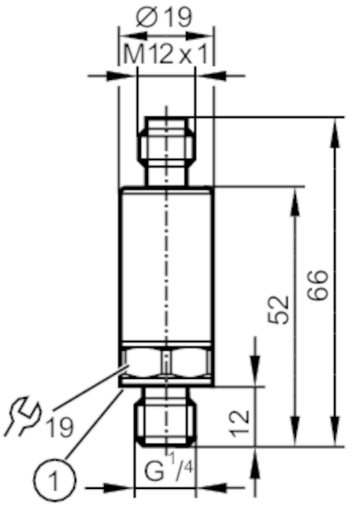

1 Dichtung

Produktmerkmale					
Ausgangssignal		Analogsignal			
Messbereich		0...10 bar	0...145 psi	0...1000 kPa	0...1 MPa
Prozessanschluss		Gewindeanschluss G 1/4 Außengewinde (DIN EN ISO 1179-2)			
Einsatzbereich					
Applikation		für den industriellen Einsatz			
Medien		Flüssige und gasförmige Medien			
Mediumtemperatur	[°C]	-40...90			
Min. Berstdruck		300 bar	4350 psi	30 MPa	
Druckfestigkeit		25 bar	360 psi	2,5 Mpa	
Hinweis zur Druckfestigkeit		statisch			
Vakuumfestigkeit	[mbar]	-1000			
Druckart		Relativdruck			
Elektrische Daten					
Betriebsspannung	[V]	16...36 DC			
Stromaufnahme	[mA]	< 12			
Min. Isolationswiderstand	[MΩ]	100; (500 V DC)			
Schutzklasse		III			
Verpolungsschutz		ja			
Ein-/Ausgänge					
Anzahl der Ein- und Ausgänge		Anzahl der analogen Ausgänge: 1			

PU5404

Drucktransmitter

PU-010-SEG14-B-DVG/US/ /W

Ausgänge					
Gesamtzahl Ausgänge		1			
Ausgangssignal		Analogsignal			
Anzahl der analogen Ausgänge		1			
Analogausgang Spannung	[V]	0...10			
Min. Lastwiderstand	[Ω]	2000			
Kurzschlussfest		ja			
Überlastfest		ja			
Mess-/Einstellbereich					
Messbereich		0...10 bar	0...145 psi	0...1000 kPa	0...1 MPa
Genauigkeit / Abweichungen					
Wiederholgenauigkeit	[% der Spanne]	< ± 0,05; (bei Temperaturschwankungen < 10 K)			
Kennlinienabweichung	[% der Spanne]	< ± 0,5; (inkl. Einschraubdrift, Nullpunkt- und Spannenfehler, Nichtlinearität, Hysterese)			
Linearitätsabweichung	[% der Spanne]	< ± 0,1 (BFSL) / < ± 0,2 (LS)			
Hystereseabweichung	[% der Spanne]	< ± 0,2			
Langzeitstabilität	[% der Spanne]	< ± 0,1; (pro 6 Monate)			
Temperaturkoeffizient Nullpunkt und Spanne	[% der Spanne / 10 K]	< ± 0,1 (-25...90 °C) / < ± 0,2 (-40...-25 °C)			
Reaktionszeiten					
Sprungantwortzeit Analogausgang	[ms]	1			
Umgebungsbedingungen					
Umgebungstemperatur	[°C]	-40...90			
Lagertemperatur	[°C]	-40...100			
Schutzart		IP 67; IP 69K			
Zulassungen / Prüfungen					
EMV		DIN EN 61000-6-2			
		DIN EN 61000-6-3			
Schockfestigkeit		DIN EN 60068-2-27	50 g (11 ms)		
Vibrationsfestigkeit		DIN EN 60068-2-6	20 g (10...2000 Hz)		
MTTF	[Jahre]	762			
UL-Zulassung		Zulassungsnummer UL	J031		
Druckgeräterichtlinie		Gute Ingenieurpraxis; verwendbar für Medien der Fluidgruppe 2; Medien der Fluidgruppe 1 auf Anfrage			

PU5404

Drucktransmitter

PU-010-SEG14-B-DVG/US/ /W

Mechanische Daten		
Gewicht	[g]	58,5
Werkstoffe		1.4542 (17-4 PH / 630); 1.4404 (Edelstahl / 316L); PEI
Werkstoffe in Kontakt mit dem Medium		1.4542 (17-4 PH / 630)
Min. Druckzyklen		60 Millionen; (bei 1,2-fachem Nenndruck)
Anzugsdrehmoment	[Nm]	25...35; (empfohlenes Drehmoment; Abhängig von Schmierung, Dichtung und Druckbelastung)
Prozessanschluss		Gewindeanschluss G 1/4 Außengewinde (DIN EN ISO 1179-2)
Dichtung Prozessanschluss		FKM (nach DIN 3869)
Drosselelement vorhanden		nein (nachrüstbar)

Bemerkungen	
Bemerkungen	BFSL = Best Fit Straight Line (Kleinstwerteinstellung)
	LS = Grenzpunkteinstellung
Verpackungseinheit	1 Stück

Elektrischer Anschluss

Steckverbindung: 1 x M12

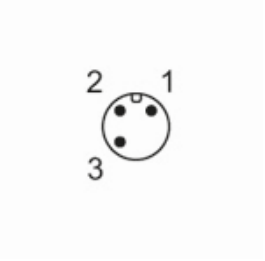

Anschluss

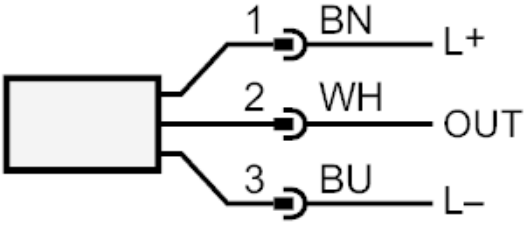

OUT	Analogausgang
	Farbkennzeichnung nach DIN EN 60947-5-2
	Adernfarben :
BN =	braun
BU =	blau
WH =	weiß