PN4221

Drucksensor mit Display

PN-250-SBN14-HFBOW/LS/ /V

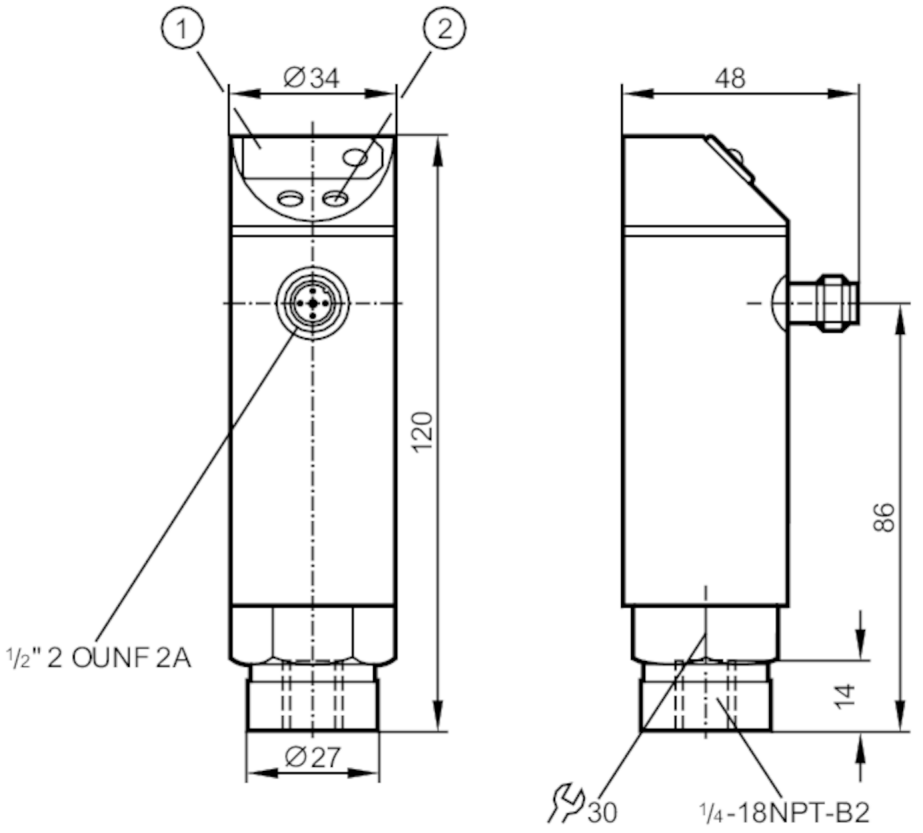

1 7-Segment-LED-Anzeige
2 Programmiertaste

Produktmerkmale				
Ausgangssignal		Schaltsignal		
Messbereich		0...250 bar	0...3630 psi	0...25 MPa
Prozessanschluss		Gewindeanschluss 1/4" NPT Innengewinde		
Einsatzbereich				
Applikation		für den industriellen Einsatz		
Medien		Flüssige und gasförmige Medien		
Bedingt verwendbar für		Einsatz in gasförmigen Medien bei Drücken > 25 bar nur auf Anfrage		
Mediumtemperatur	[°C]	-25...80		
Min. Berstdruck		850 bar	12300 psi	85 MPa
Druckfestigkeit		400 bar	5800 psi	40 Mpa
Druckart		Relativdruck		

PN4221

Drucksensor mit Display

PN-250-SBN14-HFBOW/LS/ /V

Elektrische Daten				
Betriebsspannungstoleranz	[%]	< 10		
Betriebsspannung	[V]	85...265 AC		
Nennspannung AC	[V]	< 250		
Stromaufnahme	[mA]	< 10		
Min. Isolationswiderstand	[MΩ]	100; (500 V DC)		
Schutzklasse		II		
Verpolungsfest		nein		
Bereitschaftsverzögerungszeit	[s]	0,2		
Watchdog integriert		ja		
Ein-/Ausgänge				
Anzahl der Ein- und Ausgänge		Anzahl der digitalen Ausgänge: 1		
Ausgänge				
Gesamtzahl Ausgänge		1		
Ausgangssignal		Schaltsignal		
Elektrische Ausführung		Triac		
Anzahl der digitalen Ausgänge		1		
Ausgangsfunktion		Schließer / Öffner; (parametrierbar)		
Max. Spannungsabfall Schaltausgang AC	[V]	2		
Dauerhafte Strombelastbarkeit des Schaltausgangs AC	[mA]	250; ((...70 °C) 1000 (...60 °C) 1500 (...45 °C) 2500 (...20 °C))		
Schaltfrequenz AC	[Hz]	< 160		
Kurzschlussfest		nein		
Überlastfest		nein		
Mess-/Einstellbereich				
Messbereich		0...250 bar	0...3630 psi	0...25 MPa
Schaltpunkt SP		2...250 bar	40...3630 psi	0,2...25 MPa
Rückschaltpunkt rP		1...249 bar	20...3610 psi	0,1...24,9 MPa
In Schritten von		1 bar	10 psi	0,1 MPa
Genauigkeit / Abweichungen				
Schaltpunktgenauigkeit	[% der Spanne]	< ± 1,0		
Wiederholgenauigkeit	[% der Spanne]	< ± 0,1; (bei Temperaturschwankungen < 10 K)		
Linearitätsabweichung	[% der Spanne]	< ± 0,5		
Hystereseabweichung	[% der Spanne]	< ± 0,1		
Langzeitstabilität	[% der Spanne]	< ± 0,1; (pro Jahr)		
Temperaturkoeffizient Nullpunkt		< ± 0,2; (-25...80 °C)		

PN4221

Drucksensor mit Display

PN-250-SBN14-HFBOW/LS/ /V

[% der Spanne / 10 K]			
Temperaturkoeffizient Spanne [% der Spanne / 10 K]		< ± 0,3; (-25...80 °C)	
Reaktionszeiten			
Einstellbare Verzögerungszeit dS, dr	[s]	0, 0,2,...10, 11,...50	
Dämpfung Schaltausgang dAP	[s]	0...4	
Software / Programmierung			
Schaltpunktabgleich		Programmiertaste	
Parametriermöglichkeiten		Hysterese / Fenster; Schließer / Öffner; Anzug-/Abfallverzögerung; Dämpfung; Anzeigewertanpassung; Display drehbar / abschaltbar; Anzeigeeinheit	
Umgebungsbedingungen			
Umgebungstemperatur	[°C]	-25...80	
Lagertemperatur	[°C]	-40...100	
Schutzart		IP 67	
Zulassungen / Prüfungen			
EMV		EN 61000-4-2 ESD	4 kV CD / 8 kV AD
		EN 61000-4-3 HF gestrahlt	10 V/m
		EN 61000-4-4 Burst	2 kV
		EN 61000-4-6 HF leitungsgebunden	10 V
Schockfestigkeit		DIN IEC 68-2-27	50 g (11 ms)
Vibrationsfestigkeit		DIN IEC 68-2-6	20 g (10...2000 Hz)
MTTF	[Jahre]	224,58	
Druckgeräterichtlinie		Gute Ingenieurpraxis; verwendbar für Medien der Fluidgruppe 2; Medien der Fluidgruppe 1 auf Anfrage	
Mechanische Daten			
Gewicht	[g]	389,5	
Werkstoffe		1.4301 (Edelstahl / 304); PC; PBT; PA; FKM	
Werkstoffe in Kontakt mit dem Medium		1.4305 (Edelstahl / 303); Keramik; FKM	
Min. Druckzyklen		100 Millionen	
Prozessanschluss		Gewindeanschluss 1/4" NPT Innengewinde	
Drosselelement vorhanden		nein (nachrüstbar)	
Anzeigen / Bedienelemente			
Anzeige		Schaltzustand	LED, rot
		Funktionsanzeige	7-Segment-LED-Anzeige
		Messwerte	7-Segment-LED-Anzeige
Elektrischer Anschluss			
Erforderliche Absicherung		Miniatur-Sicherung gemäß IEC60127-2 Sheet 1; ≤ 5 A; flink	
Bemerkungen			
Bemerkungen		n.c. = nicht belegt	
Verpackungseinheit		1 Stück	

PN4221

Drucksensor mit Display

PN-250-SBN14-HFBOW/LS/ /V

Elektrischer Anschluss

Steckverbindung: 1 x 1/2"



Anschluss

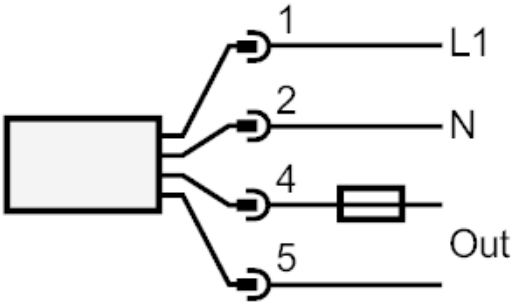

Hinweis Miniatur-Sicherung gemäß IEC60127-2 Sheet 1 ≤ 5 A flink