PT5460

Drucktransmitter

PT-600-SEG14-A-ZVG/US/ /W

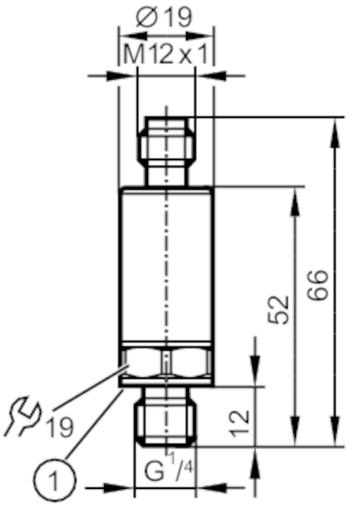

1 Dichtung

Produktmerkmale				
Ausgangssignal		Analogsignal		
Messbereich		0...600 bar	0...8700 psi	0...60 MPa
Prozessanschluss		Gewindeanschluss G 1/4 Außengewinde (DIN EN ISO 1179-2)		
Einsatzbereich				
Applikation		für den industriellen Einsatz		
Medien		Flüssige und gasförmige Medien		
Mediumtemperatur	[°C]	-40...90		
Min. Berstdruck		2500 bar	36255 psi	250 MPa
Druckfestigkeit		1500 bar	21755 psi	150 Mpa
Hinweis zur Druckfestigkeit		statisch		
Vakuumfestigkeit	[mbar]	-1000		
Druckart		Relativdruck		
Elektrische Daten				
Betriebsspannung	[V]	8,5...36 DC		
Min. Isolationswiderstand	[MΩ]	100; (500 V DC)		
Schutzklasse		III		
Verpolungsschutz		ja		
Ein-/Ausgänge				
Anzahl der Ein- und Ausgänge		Anzahl der analogen Ausgänge: 1		

PT5460

Drucktransmitter

PT-600-SEG14-A-ZVG/US/ /W

Ausgänge				
Gesamtzahl Ausgänge		1		
Ausgangssignal		Analogsignal		
Anzahl der analogen Ausgänge		1		
Analogausgang Strom	[mA]	4...20		
Max. Bürde	[Ω]	720; (Ub = 24 V; (Ub - 8,5 V) / 21,5 mA)		
Kurzschlussfest		ja		
Überlastfest		ja		
Mess-/Einstellbereich				
Messbereich		0...600 bar	0...8700 psi	0...60 MPa
Genauigkeit / Abweichungen				
Wiederholgenauigkeit	[% der Spanne]	< ± 0,05; (bei Temperaturschwankungen < 10 K)		
Kennlinienabweichung	[% der Spanne]	< ± 0,5; (inkl. Einschraubdrift, Nullpunkt- und Spannenfehler, Nichtlinearität, Hysterese)		
Linearitätsabweichung	[% der Spanne]	< ± 0,1 (BFSL) / < ± 0,2 (LS)		
Hystereseabweichung	[% der Spanne]	< ± 0,2		
Langzeitstabilität	[% der Spanne]	< ± 0,1; (pro 6 Monate)		
Temperaturkoeffizient Nullpunkt und Spanne	[% der Spanne / 10 K]	< 0,1 (-25...90 °C) / < 0,2 (-40...-25 °C)		
Reaktionszeiten				
Sprungantwortzeit Analogausgang	[ms]	1		
Umgebungsbedingungen				
Umgebungstemperatur	[°C]	-40...90		
Lagertemperatur	[°C]	-40...100		
Schutzart		IP 67; IP 69K		
Zulassungen / Prüfungen				
EMV		DIN EN 61000-6-2		
		DIN EN 61000-6-3		
Schockfestigkeit		DIN EN 60068-2-27	50 g (11 ms)	
Vibrationsfestigkeit		DIN EN 60068-2-6	20 g (10...2000 Hz)	
MTTF	[Jahre]	784		
UL-Zulassung		Zulassungsnummer UL	J026	
Druckgeräterichtlinie		Modul A; verwendbar für Medien der Fluidgruppe 2; Medien der Fluidgruppe 1 auf Anfrage		

PT5460

Drucktransmitter

PT-600-SEG14-A-ZVG/US/ /W

Mechanische Daten		
Gewicht	[g]	59,5
Werkstoffe		1.4542 (17-4 PH / 630); 1.4404 (Edelstahl / 316L); PEI
Werkstoffe in Kontakt mit dem Medium		1.4542 (17-4 PH / 630)
Min. Druckzyklen		60 Millionen; (bei 1,2-fachem Nenndruck)
Anzugsdrehmoment	[Nm]	30...50; (empfohlenes Drehmoment; Abhängig von Schmierung, Dichtung und Druckbelastung)
Prozessanschluss		Gewindeanschluss G 1/4 Außengewinde (DIN EN ISO 1179-2)
Dichtung Prozessanschluss		FKM (nach DIN 3869)
Drosselelement vorhanden		nein (nachrüstbar)

Bemerkungen	
Bemerkungen	BFSL = Best Fit Straight Line (Kleinstwerteinstellung)
	LS = Grenzpunkteinstellung
Verpackungseinheit	1 Stück

Elektrischer Anschluss

Steckverbindung: 1 x M12



Anschluss

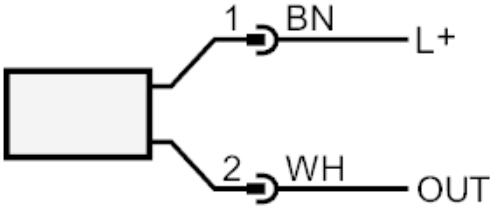

OUT	Analogausgang
	Folgende Anschlussbelegung ist unter der Artikelnummer PT53xx verfügbar Pin 1: L+, Pin 3: OUT
	Farbkennzeichnung nach DIN EN 60947-5-2
	Adernfarben :
BN	braun
WH	weiß

PT5460

Drucktransmitter

PT-600-SEG14-A-ZVG/US/ /W

Diagramme und Kurven

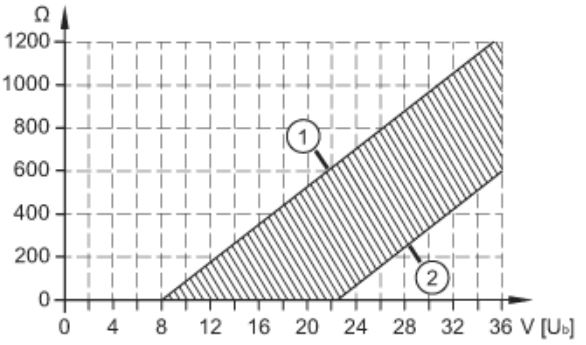

1: Max. Bürde

2: Min. Bürde